■ 儀錶

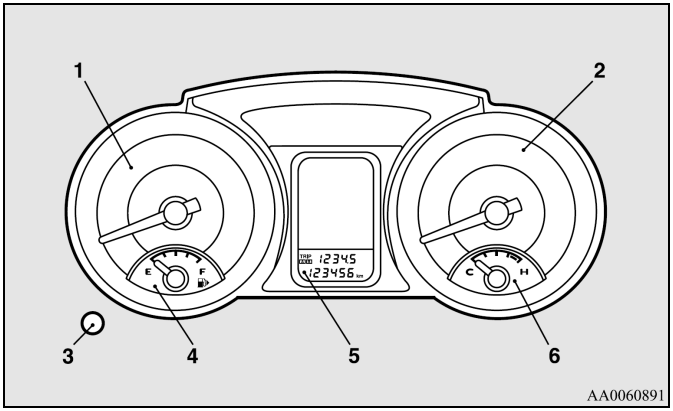

1- 速度錶（km/h 或 mph + km/h）
2- 轉速錶
3- 旅程錶歸零按鈕/儀錶亮度調整鈕
4- 燃油錶
5- 里程錶/旅程錶
6- 引擎冷卻水溫度錶

轉速錶

轉速錶可顯示引擎轉速（r/min），行車時若參考轉速錶將可更省油，而且可避免引擎轉速過高。

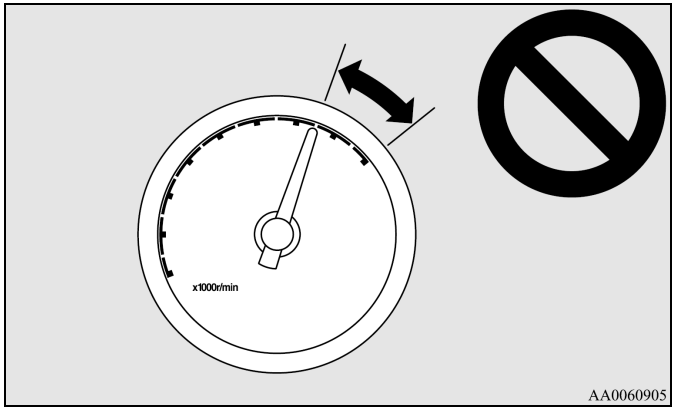

⚠注意

- 行車時請注意，切勿讓引擎轉速上升到紅線區。

里程錶 / 旅程錶 / 保養提示

當點火開關轉至「ON」位置時，就會顯示里程錶、旅程錶及保養提示。

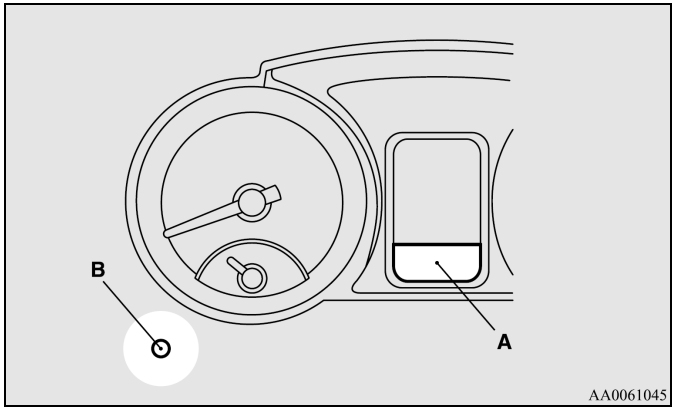

A- 里程錶 / 旅程錶 / 保養提示
B- 重設鈕

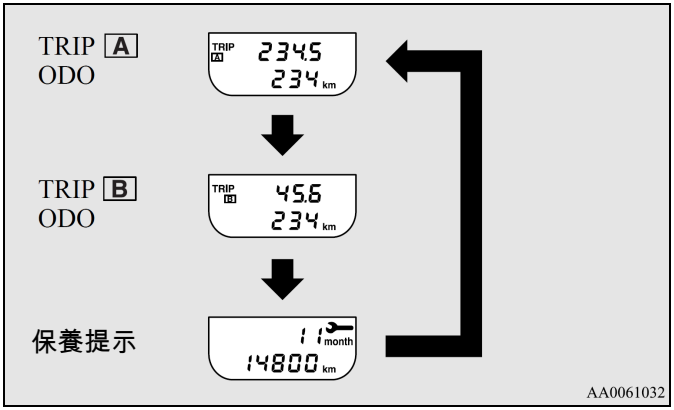

里程錶

里程錶顯示車輛已行駛的總距離。

旅程錶

旅程錶顯示特定旅程或時間的行車距離。
旅程錶有兩種顯示畫面：TRIP A 與 B。
TRIP A 可用來量測目前旅程開始後的行駛距離。同時，TRIP B 可用來量測從中間位置以後的行駛距離。
要在 TRIP A 與 TRIP B 之間做切換，請按重設鈕（B）不超過 1 秒。

備註

- 如果在出現保養提示時沒有按住按鈕 10 秒鐘，顯示幕就會回到里程錶顯示畫面。
- 當點火開關轉至「ACC」或「LOCK」位置後，就會顯示里程錶、旅程錶及保養提示 30 秒。
- 在里程錶、旅程錶及保養提示顯示畫面消失後，如果有採取以下動作，就會再次顯示約 30 秒。
  - 開啟駕駛座車門。
  - 按下重設鈕。

重設旅程錶

要使顯示畫面回到「0」, 按住重設鈕 (B) 超過 2 秒。只有目前顯示的數值會被重設。

備註

- 長時間拆開電瓶樁頭時，會清除旅程錶顯示幕 TRIP A 與 B 的記憶 , 且顯示幕會變成「0」。

保養提示

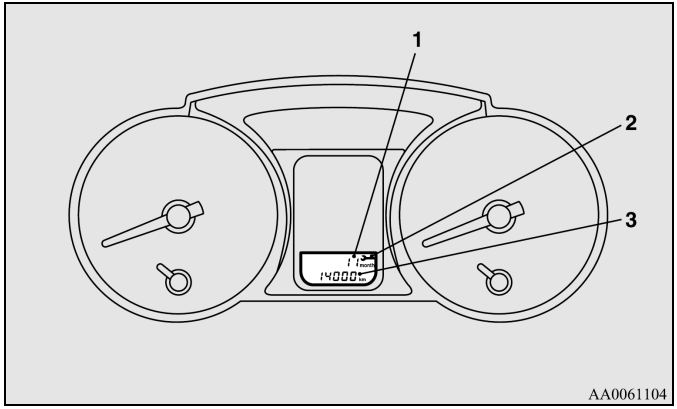

保養提示顯示下一次 12 個月 (15,000 公里或 9,000 英里) 檢查之前剩餘的月數 (1) 及行駛里程 (3)。當接近下一次檢查時，顯示幕會出現「-----」。同時，在點火開關從「OFF」轉至「ON」位置時，扳手符號 (2) 會出現幾秒鐘。

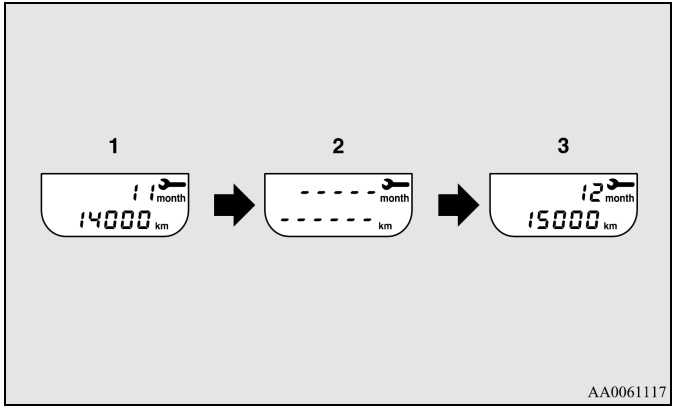

1. 顯示幕出現下一次檢查之前剩餘的月數及行駛里程。
2. 當接近下一次檢查時，顯示幕會出現「-----」。
   有關進一步的資訊，建議您洽詢中華三菱體系服務廠。
   同時，在點火開關從「OFF」轉至「ON」位置時，會出現幾秒鐘扳手符號。

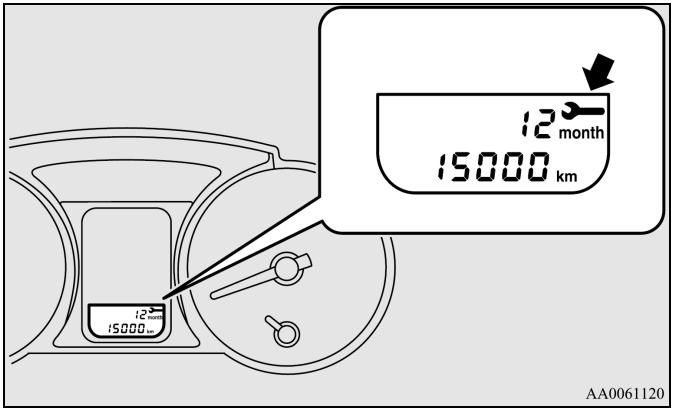

3. 當車輛至中華三菱體系服務廠接受檢查時，會出現下一次檢查之前剩餘的月數及行駛里程。

備註

- 顯示的里程每次以 100 公里（或 100 英里）遞減。顯示的月數每次以一個月遞減。
- 可以變更保養提示的設定。
  有關進一步的資訊，建議您洽詢中華三菱體系服務廠。

重設保養提示

當點火開關轉至「OFF」位置時，就可以重設扳手符號（A）及「-----」指示（B）。重設之後，就會顯示下一次檢查之前剩餘的月數及行駛里程，且不會在每次點火開關從「OFF」轉至「ON」位置時，都會出現扳手符號（A）。

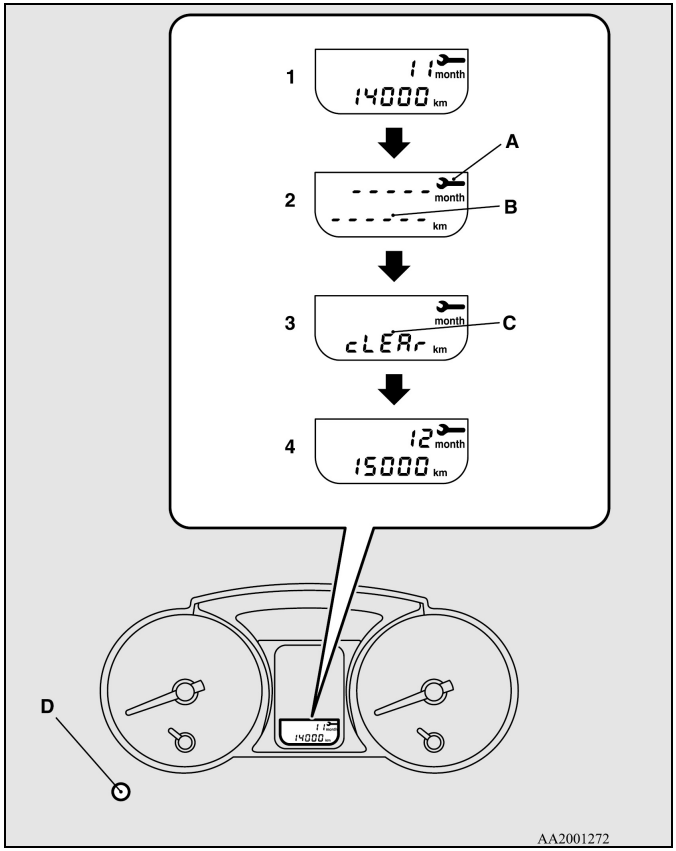

1. 按重設鈕（D）以檢視下一次檢查之前剩餘的月

數及行駛里程。

2. 按住重設鈕（D）（至少 2 秒）使扳手符號（A）開始閃爍。（如果在扳手符號閃爍時沒有按住重設鈕 10 秒鐘，顯示幕就會回到原先顯示畫面。）
3. 當扳手符號閃爍時輕按重設鈕（D）。「-----」指示（B）會變成「cLEAr」（C）。
4. 並出現下一次檢查之前剩餘的月數及行駛里程。

⚠注意

- 每日與定期檢查及保養是您的責任。務必執行檢查與保養才能避免意外及故障。

備註

- 當點火開關在「ON」位置時，就無法將「-----」指示（B）重設。
- 當出現「-----」指示（B）之後仍持續行駛一段里程且經過一段時間，顯示畫面會自動重設並出現下一次定期檢查之前剩餘的月數。
- 如果不慎將顯示幕重設，請洽詢中華三菱體系服務廠。

燃油錶

當點火開關在「ON」位置時，燃油錶會顯示油箱內的油位。

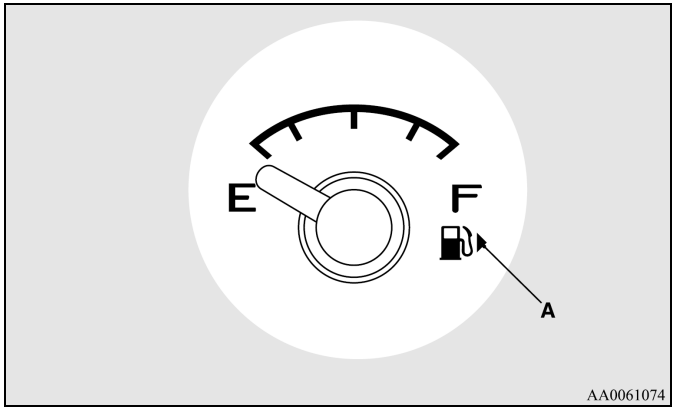

F- 滿
E- 空

⚠注意

- 柴油引擎車輛請勿在油位過低情況下行駛，耗盡燃油會造成燃油系統損壞。

備註

- 當車輛加油後，燃油錶的指針需要稍待片刻才能穩定下來。
- 如果點火開關在「ON」位置時加油，燃油錶將無法顯示精確的油位。
- 當柴油引擎車輛因燃油耗盡而熄火時，有時在加油後會難以發動。這是因此空氣進入燃油系統所致。因此必須釋放燃油系統中的空氣。
  （請參考 P.4-6“燃油系統洩放空氣”單元。）

油量不足警告燈

點火開關轉到「ON」位置時，如果燃油油位太低（約 10 公升），油量不足警告燈（A）會亮起。請儘速加油。

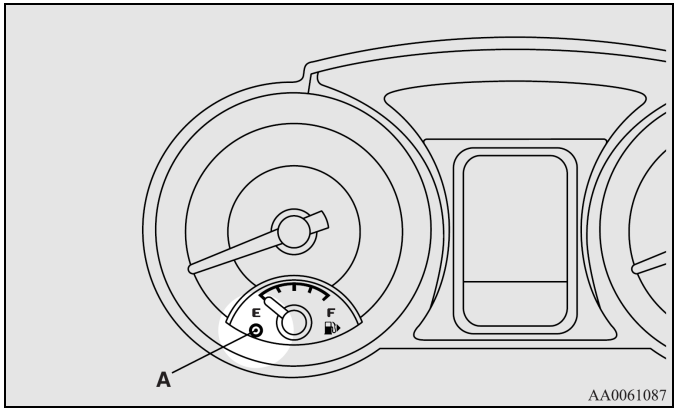

備註

- 在斜坡或彎道時，由於油箱內燃油的移動，油量不足警告燈可能會顯示不正確。

水溫錶

當點火開關轉到「ON」位置時，水溫錶會指示引擎的冷卻液溫度。

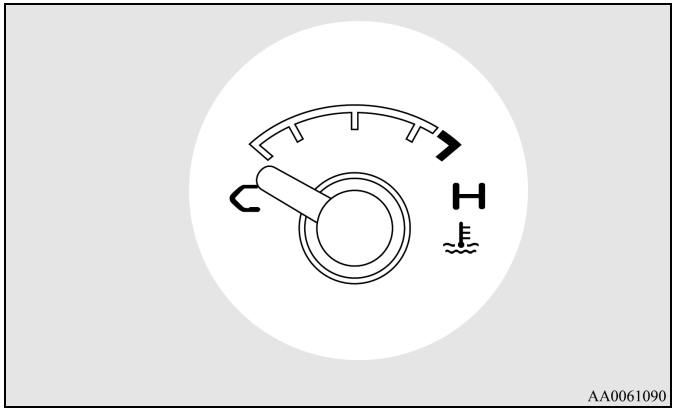

⚠注意

- 如果在引擎運轉中指針進入 H 區，表示引擎可能過熱。請立即將車輛停至安全的位置，並採取必要的對策。（請參考 P.4-4“ 引擎過熱” 單元。）
  在行駛中應特別注意保持正常的工作溫度。

儀錶亮度調整器

轉動撥盤將燈光（儀錶、多功能中央顯示幕、音響系統的控制面板、暖氣控制面板...等)調至想要的亮度。

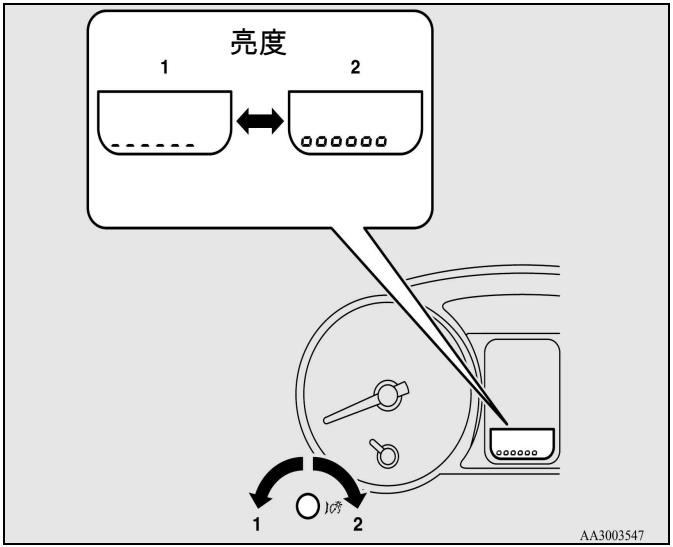

1- 減低亮度
2- 增加亮度

備註

- 會維持所記憶的儀錶亮度。

■ 指示燈及警告燈

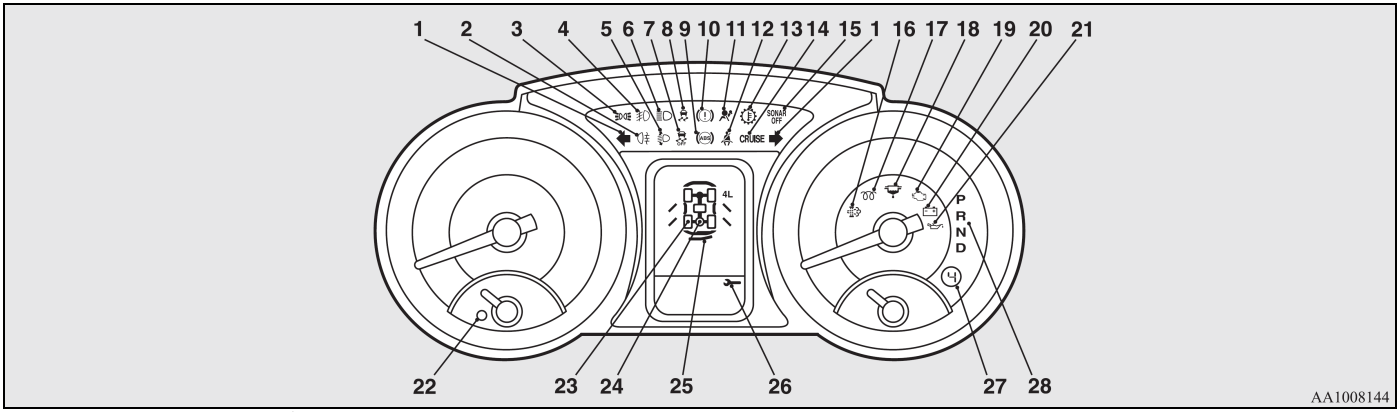

1- 方向燈指示燈 / 危險警告燈指示燈
2- 後霧燈指示燈
3- 位置燈指示燈
4- 前霧燈指示燈
5- 自動頭燈水平調整警告燈
6- 遠光燈指示燈
7- 主動穩定控制 (ASC) OFF 指示燈
8- 主動穩定控制系統功能指示燈
9- 防鎖死煞車系統 (ABS) 警告燈
10- 煞車警告燈
11- 輔助束縛系統 (SRS) 警告燈
12- 安全帶警告燈
13- 自動變速箱油溫警告燈
14- 定速控制指示燈
15- -
16- 柴油粒子濾清器 (DPF) 警告燈
17- 預熱指示燈
18- 燃油濾清器指示燈
19- 檢查引擎警告燈
20- 充電指示燈
21- 油壓警告燈
22- 燃油量不足警告燈
23- 2WD/4WD 指示燈
24- 後差速器鎖定指示燈
25- 車門未關妥警告燈
26- 保養提醒指示燈
27- Sports mode 指示燈
28- 自動變速箱檔位指示燈

■ 指示燈

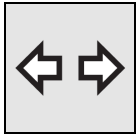

方向指示燈 / 危險警告指示燈
操作方向燈時，這些指示燈會閃爍。

> **備註**
> - 如果閃爍速度太快，可能是某一燈泡燒壞或方向燈接點故障。

按下危險警告燈開關時，兩側的方向燈都會持續閃爍。

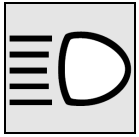

遠光燈指示燈
當使用遠光燈時，該指示燈就會亮起。

前霧燈指示燈*
前霧燈亮起時，該指示燈就會亮起。

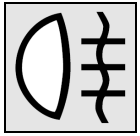

後霧燈指示燈

後霧燈亮起時，該指示燈就會亮起。

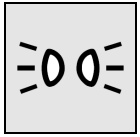

位置燈指示燈
當位置燈開關在「≡DOE」或「≡D」位置時，就會亮起。

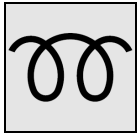

柴油預熱指示燈（柴油動力車輛）
當點火開關在「ON」位置時該指示燈會亮起。當預熱塞變熱後，柴油預熱指示燈就會熄滅且可以發動引擎。

> **⚠注意**
> - 引擎起動後若預熱指示燈點亮，因為燃料溫度過低，造成引擎轉速無法上升至怠速轉速。在此情況下，應保持引擎怠速運轉約 10 分鐘，在將點火開關關至 OFF 位置，再次立即啟動引擎，並確認預熱指示燈是否熄滅。

備註

- 如果引擎為冷車狀態，柴油預熱指示燈會亮得更久。
- 如果沒有在柴油預熱指示燈熄滅後 5 秒內發動引擎，請將點火開關轉回至「LOCK」位置。之後請將點火開關轉至「ON」位置，再次預熱引擎。
- 當引擎達工作溫度後，即使點火開關在「ON」位置，柴油預熱指示燈也不會亮起。

燃油濾清器指示燈

當點火開關轉至「ON」位置時，此指示燈會亮起，然後在引擎發動後就會熄滅。如果燃油濾清器指示燈在引擎運轉中亮起，表示燃油濾清器中已累積水分；如果發生此狀況，請將燃油濾清器中的水分去除。

燃油濾清器指示燈熄滅後就可以繼續行駛。如果燃油濾清器指示燈經常未熄滅或亮起，建議您將車輛做檢查。

■ 警告燈

煞車警告燈（煞車警示蜂鳴器）

當點火開關轉至「ON」位置時，此警告燈會亮起，然後在幾秒後就熄滅。

當點火開關在「ON」位置時，煞車警告燈會在以下情況下亮起：

- 拉起手煞車拉桿。
- 煞車油油壺的液位降至下限。
- 煞車迴路作用異常時。

煞車警告蜂鳴器

當有煞車性能衰退的危險時，蜂鳴器會作響以提醒駕駛人。如果蜂鳴器持續響起，請將車輛停放於安全位置，然後進行檢查。

備註

- 重複地踩踏煞車踏板可能會點亮煞車警告燈、ABS 警告燈及作動煞車警告蜂鳴器。正常應該在幾秒之後，警告燈會熄滅且蜂鳴器會停止作響。

⚠注意

- 在以下狀況下，如果突然煞車可能會發生煞車性能衰退或車輛不穩定；因此應避免高速行駛或突然煞車。而且應該將車輛停至安全位置並進行檢查。
  - 拉起手煞車拉桿時煞車警告燈未亮起或釋放手煞車拉桿時煞車警告燈未熄滅。
  - ABS 警告燈與煞車警告燈同時點亮。詳細內容請參考 P.8-45 “ ABS 警告燈” 單元。
  - 行駛中煞車警告燈持續亮起。
  - 煞車警告蜂鳴器未停止作響。
- 當煞車性能下降時，應採取下列方式使車輛停止行進。
  - 比平常更用力踩下煞車踏板。即使煞車踏板已踩到底，仍用力踩住。
  - 萬一煞車失效，請利用引擎煞車減速，並拉起手煞車拉桿，並踩下煞車踏板以作動煞車燈來提醒後方車輛。

備註

- 在某些情況下，當引擎發動後的瞬間或重複地踩踏煞車踏板，可能會聽到引擎室發出煞車裝置作動產生的聲音。此類聲音是正常的，無需理會。事實上，這表示相關的裝置作用正常。
- 煞車系統使用煞車油泵建立煞車油壓，請參考 P.8-41“ 煞車系統” 單元。

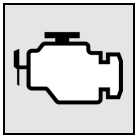

引擎自我檢查指示燈

引擎自我檢查指示燈為車上配備之自我診斷系統。此指示燈會檢查廢氣排放系統、引擎及變速箱等控制系統。

若上述系統故障時，引擎自我檢查指示燈會亮起或開始閃爍。雖然，這時候您的車還能繼續行駛不需拖吊，但建議您儘快將車輛送修。

當點火開關轉到 ON 時，引擎自我檢查指示燈也會亮起，並在引擎起動後熄滅，若此指示燈沒有在引擎起動後熄滅，請儘快至中華三菱體系服務廠檢修。

⚠注意

- 引擎自我檢查指示燈亮起時若繼續行駛，可能會造成污染排放系統更大的傷害，也會更耗油，甚至影響行車。
- 當點火開關轉到 ON 時，引擎自我檢查指示燈沒有亮起，或引擎運轉時，引擎自我檢查指示燈亮起，都請避免高速行駛，並儘快至中華三菱體系服務廠檢修。
- 行駛中若引擎自我檢查指示燈亮起，有可能您踩下油門踏板後，車輛沒有加速的現象。而且此時引擎的怠速轉速可能會比平常時高，使得車輛向前蠕動的力量增大，因此踩煞車踏板時請用更大的力量。

備註

- 由引擎電腦控制的診斷系統，可紀錄多種故障資料（特別是污染排放系統）。但若是拆下電瓶線，故障碼將會消失，如此將使故障排除變得更加困難。因此，當引擎自我檢查指示燈亮起時，請勿拆下電瓶線。

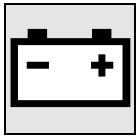

充電警告燈

點火開關 ON 時，此警示燈會亮起；引擎發動後會熄滅。

⚠注意

- 若引擎運轉時充電警告燈亮起，表示充電系統有故障產生，此時請將車輛停放在安全的地方，並聯絡最近的中華三菱體系服務廠處理。

機油壓力警告燈

機油壓力警告燈在點火開關轉到 ON 時亮起，並在引擎發動後熄滅。若引擎運轉時，機油壓力警告燈仍然亮著，代表機油壓力太低。

若引擎運轉時，機油壓力警告燈仍然亮著，請先將引擎熄火，並請中華三菱體系服務廠派人檢修。

⚠注意

- 此壓力警告燈無法指出曲軸箱內的機油量，故在引擎熄火後，需由機油尺檢查機油油位。
- 若機油壓力警告燈亮起，但機油液面高度正常時，請聯絡最近的中華三菱體系服務廠進行檢修。
- 機油太少時或機油壓力警告燈亮起後，仍繼續行駛，將導致引擎卡死而燒損。

車門未關妥警告燈

車門或尾門打開或未關緊時，車門未關妥警告燈會亮起。

若車速超過 8km/h，而車門打開或未關緊時，則警告燈會閃爍並同時發出警告鳴音 8 次，以提醒駕駛者。

注意

- 開車前請先確認警示燈是否熄滅。

備註

- 車輛配備免鑰匙進入系統，警告燈將持續點亮一段時間，隨後將自動熄滅。
- 蜂鳴器可變更設置為以下任一型式的作用，進一步的訊息請連絡中華三菱體系服務廠。
  - 無蜂鳴器作用（蜂鳴器停用）。
  - 蜂鳴器連續作用。

■ 中央資訊顯示幕

注意

- 駕駛人不可在車輛行駛中操作顯示幕。

當點火開關轉至「ACC」位置時，螢幕就會自動開啟。

備註

- 將行動電話放在監視器的小置物盒內會影響電話的收訊，這並不表示系統有問題。
- 在監視器附近使用無線電或行動電話等無線裝置會導致顯示幕發生以下情形，這並不表示系統有問題。
  - 螢幕暫時變暗。
  - 羅盤無法顯示正確的方向。
- 從不同觀看角度可看到監視器上有淡紅色水平線。這種線條是監視器所使用的真空螢光幕（VFD）的特性，不是故障現象。

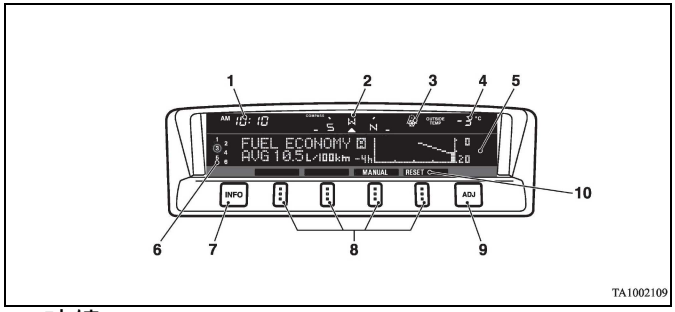

1- 時鐘
顯示時間
2- 電子羅盤
顯示車輛的方向
3- 雪地路面警告
如果室外溫度低於 3℃或更低時，將顯示此訊息。
4- 室外溫度
5- 中央資訊顯示幕
指示詳細的顯示資訊
6- 播放的光碟片號碼
顯示正在播放那一片光碟片，當沒有放入光碟片，將不會顯示光碟片號碼。
7- 多功能資訊儀錶選擇鍵（INFO）
可選擇各種資訊的顯示。

8- 功能鍵
按此鍵來選擇要顯示的資訊。
9- ADJ 按鍵。
調整顯示器及時間
10- 顯示器功能鍵
顯示現在在使用何種功能。

改變顯示模式

每當輕輕按下「INFO」鍵，顯示器上之顯示會依照下列次序改變：

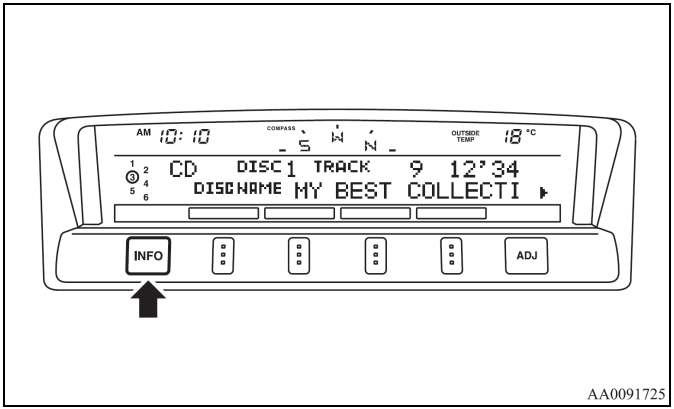

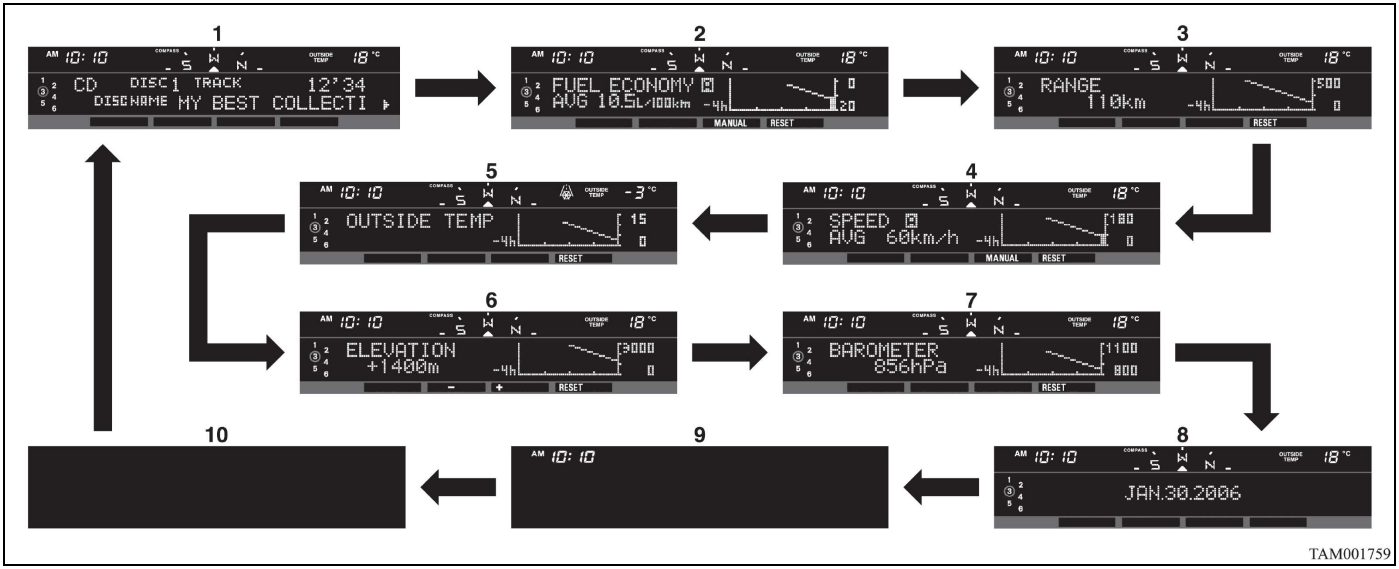

1- 音響資訊→ P.9-18、9-33
2- 平均油耗→ P.7-18
3- 可行駛里程→ P.7-19
4- 平均車速→ P.7-21
5- 車外溫度→ P.7-22
6- 海拔高度計→ P.7-24
7- 大氣壓力計→ P.7-25
8- 日期及時間→ P.7-26
9- 僅顯示時鐘→ P.7-27
10- 不顯示任何資訊→ P.7-27

平均油耗

（A）顯示上一次重設時間後的平均油耗。油耗的平均值每 5 分鐘統計一次且（B）最多顯示 4 小時的數據。
當您在自動重設模式按下「MANUAL（手動）」功能按鈕時，此模式會變更為手動重設模式。當您在手動重設模式按下「AUTO（自動）」功能按鈕時，此模式會變更為自動重設模式。

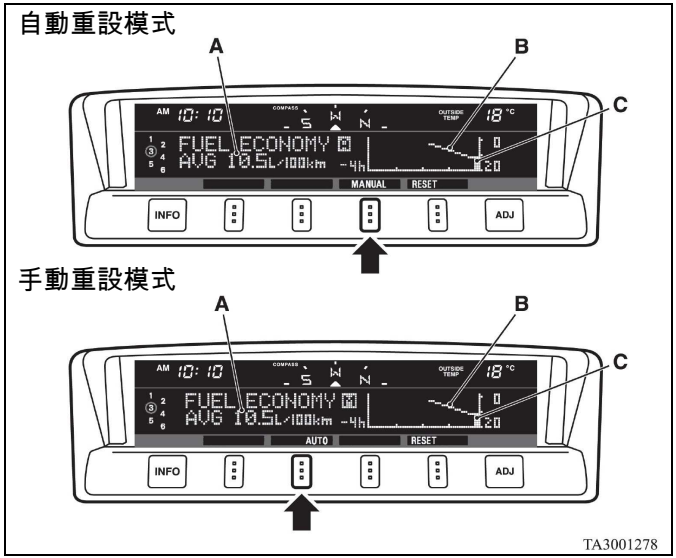

備註

- 當您在手動重設模式將點火開關從「ON」轉到「ACC」或「LOCK」位置之後再轉到「ON」位置，就會自動選擇自動重設模式。
- 無法計算平均耗油量時，會顯示「--.-」。
- 平均耗油量會隨著行駛狀態（路況、駕駛行為…等）而變化。指示的數據可能和實際耗油量有所差異。因此，建議您僅將此數據作為參考之用。
- 顯示的單位可以變更為想要的設定{km/L , L/100 km, mpg（英制加侖），或 mpg（美制加侖）}。請參考 P.7-43“客製化設定”單元。

重設平均耗油量

按下「RESET (重設)」功能鈕將平均耗油量讀數重設。

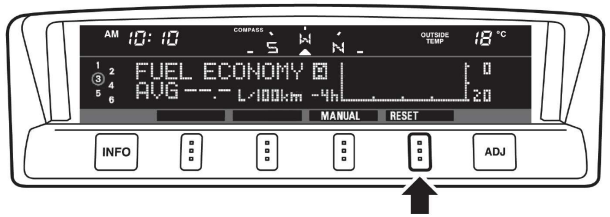

TA0066182

備註

- 可以個別將自動重設模式及手動重設模式的平均耗油量重設。
- 當您在自動重設模式將點火開關從「ON」轉至「ACC」或「LOCK」位置之後再轉到「ON」位置約 4 小時 (或以上) , 就會自動將平均耗油量讀數重設。

可行駛里程

數值 (A) 顯示油箱內剩餘燃油還可以行駛的里程 (公里或英里)。可行駛里程每 5 分鐘統計一次且 (B) 最多可顯示 4 小時的數據。

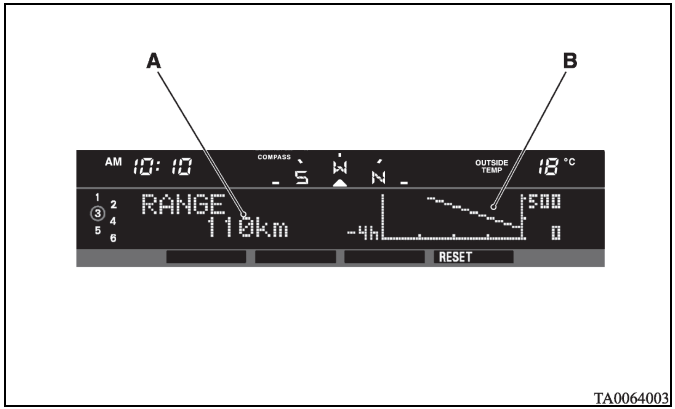

TA0064003

備註

- 可行駛里程剩下 50 公里（30 英里）或以下時，顯示幕會出現「----」。
  可行駛里程為 3000 公里（2000 英里）或以上時，會出現「3,000 km」或「2,000 miles」。
- 無法測出可行駛里程時，顯示幕會出現「----」。
- 可行駛里程是以累積的耗油量數據為基礎計算而來，但是會隨著行駛狀態（路況、駕駛行為…等）而變化。如果拆開電瓶樁頭，就會清除累積的耗油量數據。建議您將此數據作為參考之用。
- 當車輛加油時就會更新可行駛里程。但是，如果加油量太少，就可能不會修正顯示值。因此，加油時請盡量將油箱加滿。
- 車輛停在陡坡時，可行駛里程的數值會增加。這是因為停在斜坡時油箱內燃油流動所造成，並不算異常。

重設可行駛里程

按下「RESET（重設）」功能鈕將圖表內繪出的可行駛里程曲線重設。

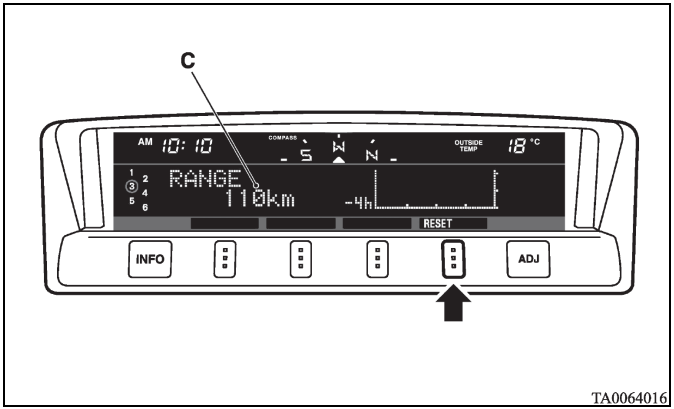

備註

- 按下「RESET（重設）」功能鈕並不會將讀數（C）重設。
- 可以將顯示單位設定為公里或英里。
  請參考 P.7-43“ 客製化設定” 單元。

平均車速

（A）顯示上一次重設後至今的平均車速。車速的平均值每 5 分鐘統計一次且（B）最多顯示 4 小時的數據。

當您在自動重設模式按「MANUAL（手動）」功能按鈕時，此模式會變更為手動重設模式。當您在手動重設模式按下「AUTO」功能按鈕時，此模式會變更為自動重設模式。

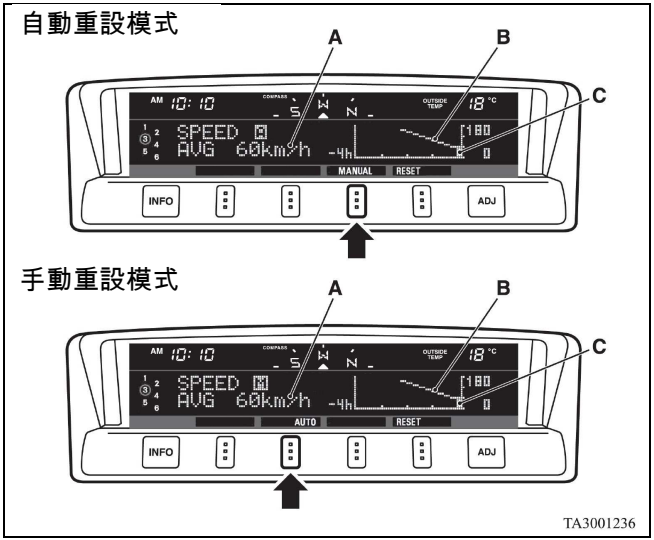

備註

- 當您在手動重設模式將點火開關從「ON」轉到「ACC」或「LOCK」位置之後再轉到「ON」位置，就會自動選擇自動重設模式。
- 無法計算平均車速時，會顯示「---」。
- 平均車速與瞬時車速會隨著行駛狀態（路況、駕駛習慣…等）而變化。指示的數據可能和實際耗油量有所差異。因此，建議您僅將此數據作為參考之用。
- 顯示的單位可以變更為您想要的設定（km/h 或 mph）。
  請參考 P.7-43“ 客製化設定” 單元。

重設平均車速

按下「RESET（重設）」功能鈕將平均車速重設。

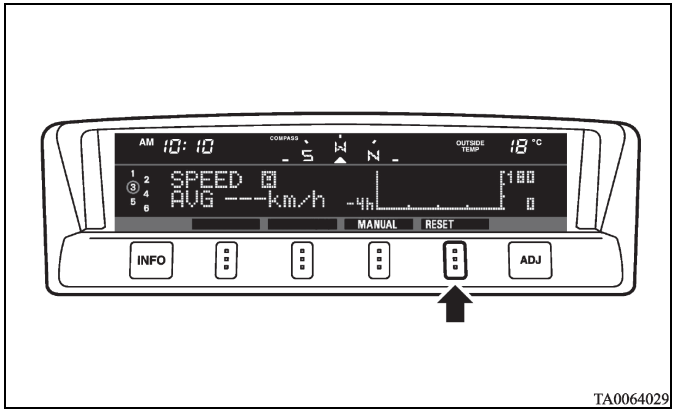

備註

- 可以個別將自動重設模式及手動重設模式的平均車速重設。
- 當您在自動重設模式將點火開關從「ON」轉到「ACC」或「LOCK」位置之後再轉到「ON」位置約 4 小時（或以上），就會自動將平均車速讀數重設。

車外溫度

車外溫度每 5 分鐘統計一次且（A）最多顯示 4 小時的數據。（B）顯示目前的車外溫度。

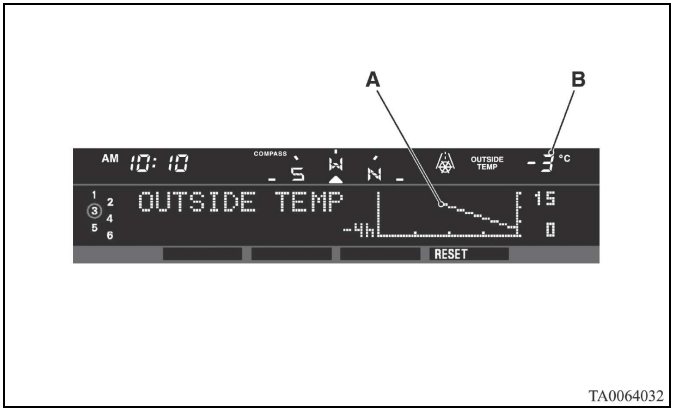

重設車外溫度

按下「RESET（重設）」功能鈕將車外溫度的曲線重設。

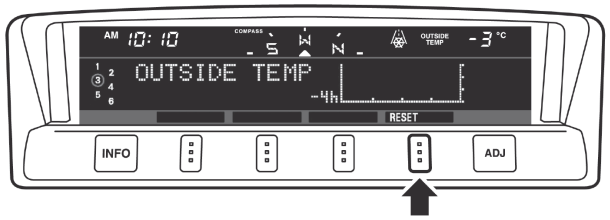

TA0064045

備註

- 顯示的溫度可能會隨著行駛狀態等因素與實際車外溫度有所差異。
- 可以將顯示單位設定為℃ 或℉。
  請參考 P.7-43“ 客製化設定” 單元。

路面結冰警告

此功能會顯示車外溫度。

當車外空氣溫度降至大約 3℃（37℉）以下時，警告音會響起且車外空氣溫度警告符號（A）會閃爍 10 秒鐘。

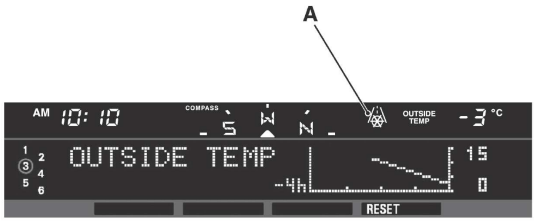

TA0064058

注意

- 即使此符號沒有再閃爍也可能有路面結冰的危險，因此行駛時請小心。

海拔高度計

（A）以 50 m（200 ft）為單位顯示目前海拔高度。海拔高度每 5 分鐘計測一次且（B）最多顯示 4 小時的數據。

調整海拔高度

可使用以下功能鈕調整目前顯示的海拔高度：

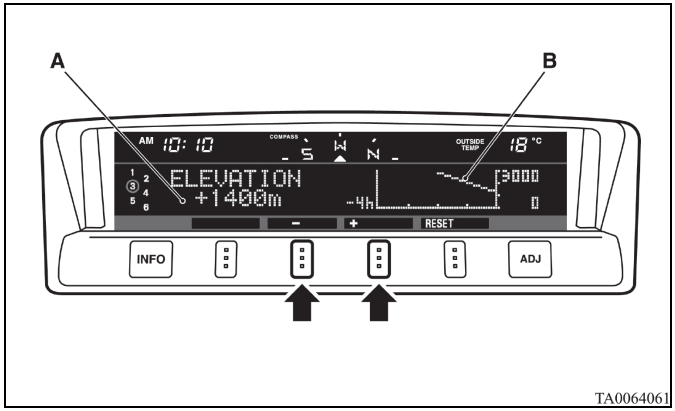

「+」- 調整海拔高度

輕按「+」按鈕，海拔高度每次增加 50 m(200 ft)。

如果按住按鈕 2 秒鐘或以上，海拔高度讀數會快速遞增。然後設定值會變成所選擇的海拔高度。

「-」- 調整海拔高度

輕按「-」按鈕，海拔高度每次減少 50 m(200 ft)。

如果按住按鈕 2 秒鐘或以上，海拔高度讀數會快速遞減。然後設定值會變成所選擇的海拔高度。

備註

- 海拔高度是根據大氣壓力的變化計算而來。顯示的海拔高度會隨著天候狀況與實際的海拔高度有所差異。即使在同樣位置也會因大氣壓力變化而顯示不同的海拔高度。這不是故障現象。此數據僅供引導之用。

重設海拔高度

按下「RESET（重設）」功能鈕將圖表內繪出的海拔高度重設。

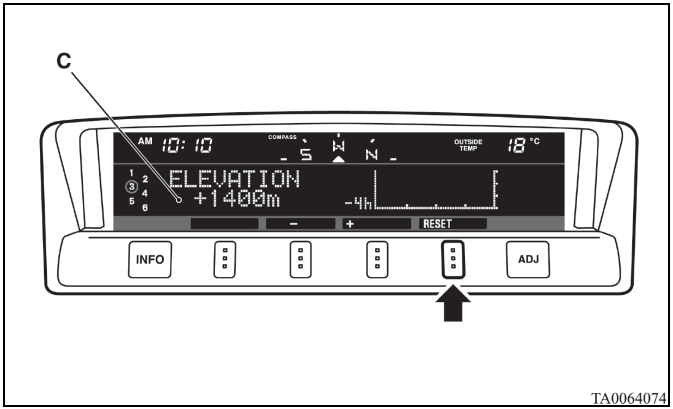

備註

- 按下「RESET（重設）」功能鈕並不會將讀數（C）重設。
- 可以將顯示單位設定為 m（公尺）或 ft（英尺）。請參考 P.7-43“客製化設定”單元。

大氣壓力計

（A）表示顯示幕顯示目前位置的大氣壓力。大氣壓力值每 5 分鐘計測一次且（B）最多顯示 4 小時的數據。

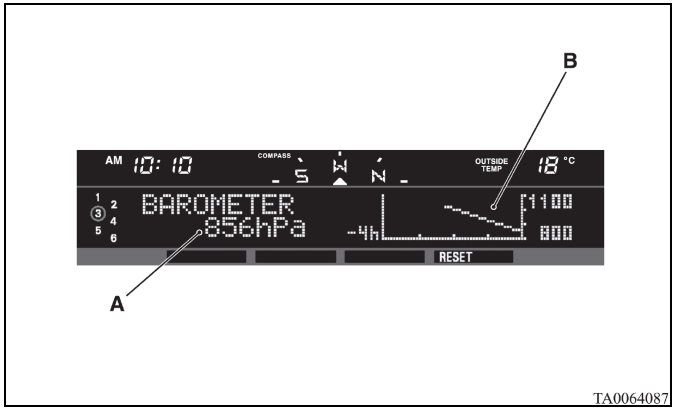

重設大氣壓力

按下「RESET（重設）」功能鈕將圖表內繪出的大氣壓力重設。

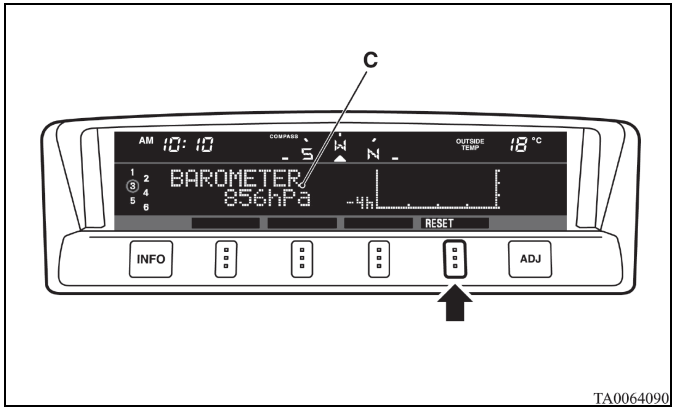

日期

顯示日期。日期圖案可更改為您想要的設定。
請參考 P.7-39“ 變更日期設定” 單元。

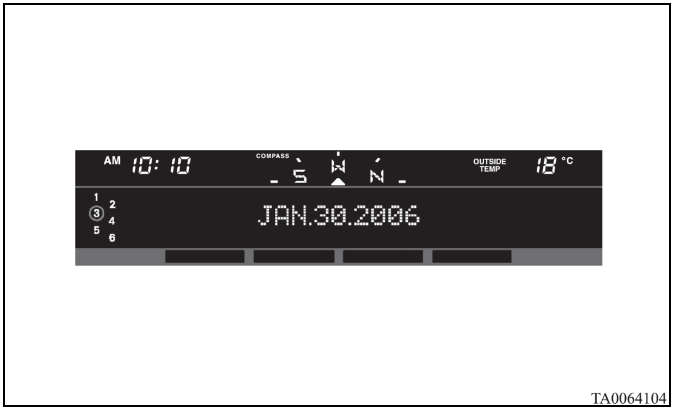

備註

- 按下「RESET（重設）」功能鈕並不會將讀數（C）重設。
- 可以將顯示單位設定為 hPa、mb、kPa 或 inHg。請參考 P.7-43“ 客製化設定” 單元。

僅顯示時鐘

僅顯示時鐘。時間標示可變更為您想要的設定。(12 小時制 / 24 小時制)

請參考 P.7-43“ 客製化設定” 單元。

不顯示任何資訊

可將整個顯示幕切換為空白。在此情況下，按鈕仍保持亮起。

備註

- 如果操作音響系統，音響顯示幕就會開啟。

選擇設定顯示

每輕按一次「ADJ (調整)」按鈕，顯示幕就會做以下變化：

⚠注意

- 駕駛人不可在車輛行駛中操作顯示幕。
- 操作本系統時請將車輛停放至安全位置。

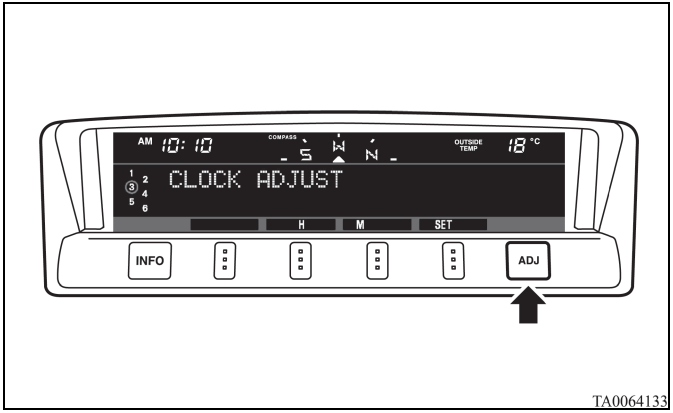

1- 變更時鐘設定 → P.7-29
2- 調整顯示幕亮度 → P.7-31
3- 校正羅盤 → P.7-33
4- 變更日期設定 → P.7-39
5- 客製化設定 → P.7-43
6- 大氣壓力計 → P.7-51

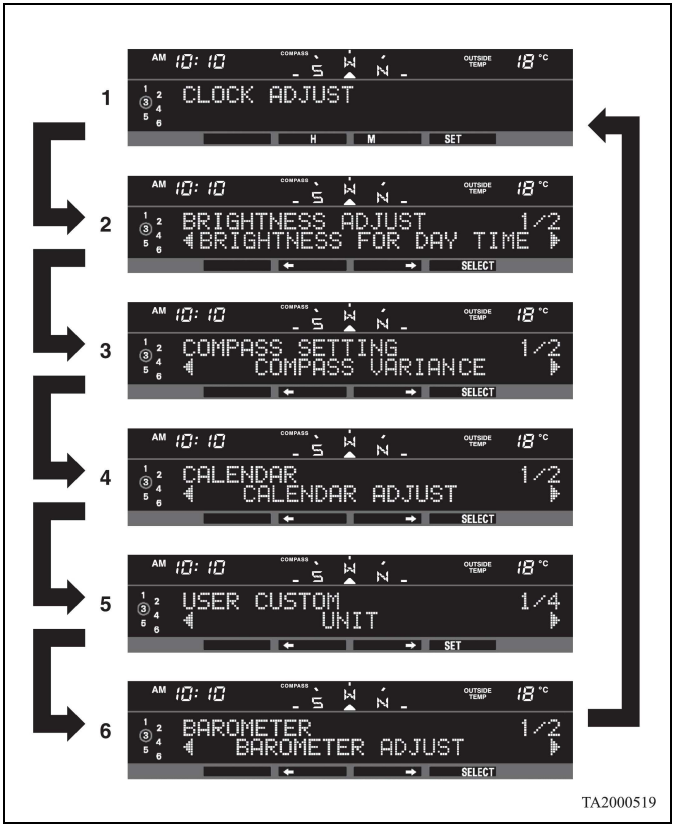

變更時鐘設定

1. 按下「ADJ (調整)」鈕以選擇時鐘設定顯示畫面。

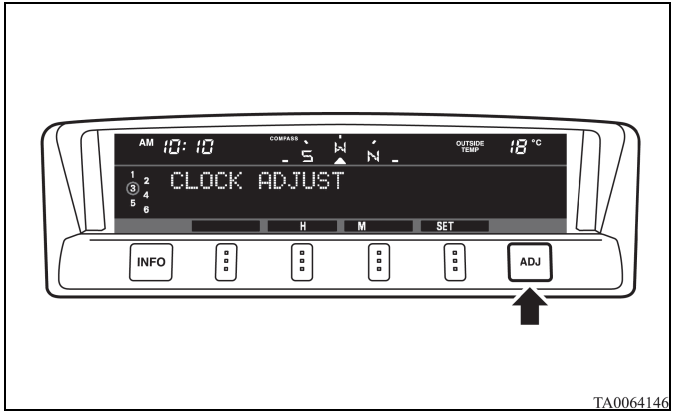

2. 可使用功能鈕調整時鐘。

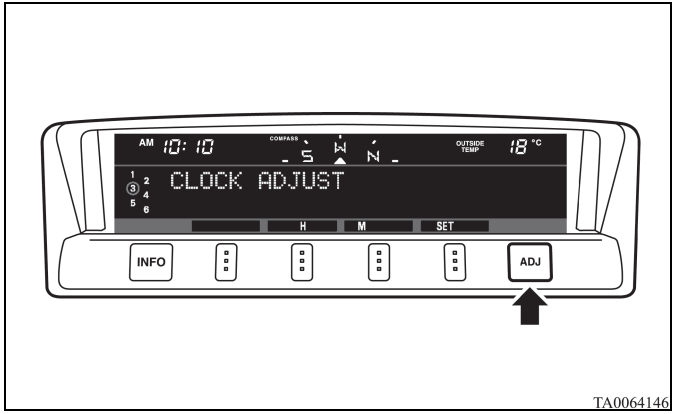

「H」- 調整「小時」。
每輕按一下「H」功能鈕，讀數就增加 1 小時。如果按住按鈕 2 秒鐘或以上，讀數會快速遞增，然後設定值就會變成所選擇的小時。

「M」- 調整「分鐘」。
每輕按一下「M」功能鈕，就增加 1 分鐘。如果按住按鈕 2 秒鐘或以上，讀數會快速遞增，然後設定值就會變成所選擇的分鐘。

「SET」- 將分鐘歸零。
調整時間如以下說明：按下「SET(設定)」功能鈕。

- 10:30-11:29 • • • • 變更為 11:00
- 11:30-12:29 • • • • 變更為 12:00

此時，顯示畫面閃二下，然後即完成設定變更。

3. 調整完成之後，按下「INFO (資訊)」鈕以選擇資訊顯示幕。

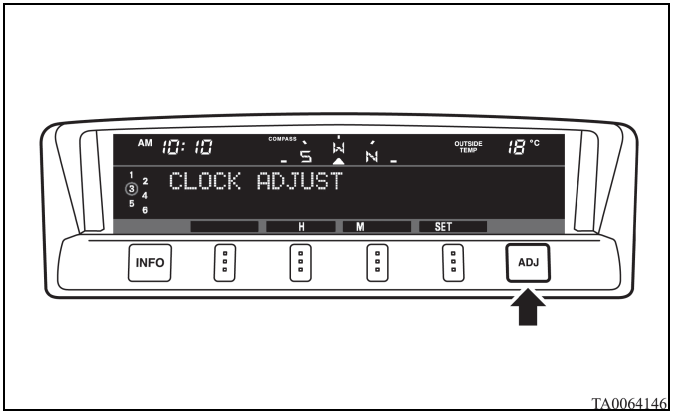

調整顯示幕亮度

日間與夜間都有 13 段的顯示幕亮度可調整。

- 日間亮度
  調整顯示幕亮度時 , 燈光開關要在「OFF」位置。
- 夜間亮度
  調整顯示幕亮度時 , 燈光開關要在「≡D」或「≡DOE」位置。

1. 按下「ADJ (調整)」鈕以顯示亮度調整畫面。

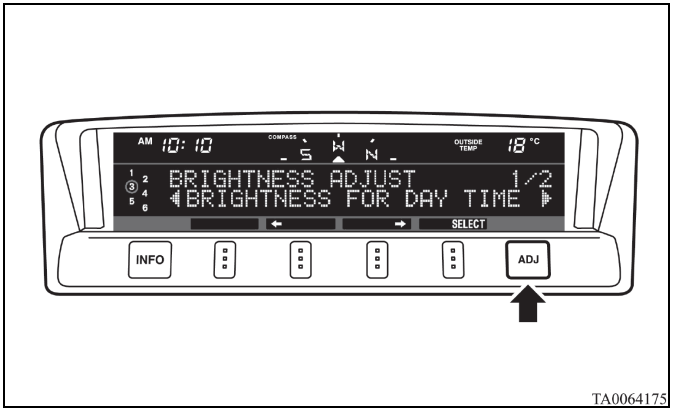

2. 按下「← 」或「→ 」功能鈕以選擇想要調整的設定 (日間或夜間)。然後按下「SELCET (選擇)」功能鈕。

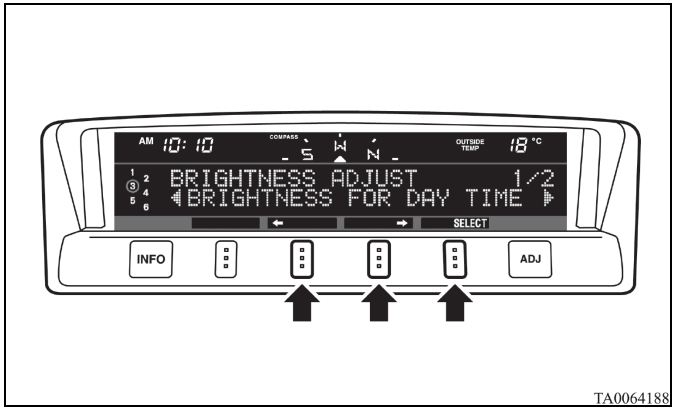

3. 使用功能鈕調整亮度。

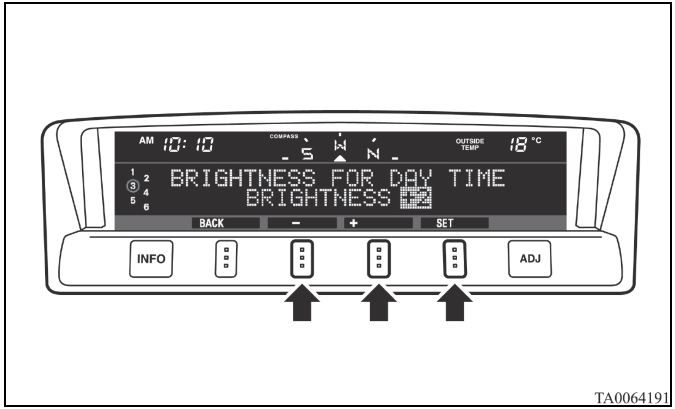

「+」- 使顯示幕變亮
每輕按一下「+」功能鈕，顯示幕就會變亮一格。如果按住按鈕 2 秒鐘或以上，顯示幕就會快速變亮。

「-」- 使顯示幕變暗
每輕按一下「-」功能鈕，顯示幕就會變暗一格。如果按住按鈕 2 秒鐘或以上，顯示幕就會快速變暗。

「SET」- 設定亮度
按下「SET(設定)」功能鈕設定新的亮度。顯示幕會閃二下。

備註

- 如果要調整其他的調整設定值 (日間或夜間)，請按下「ADJ (調整)」鈕或「BACK (返回)」功能鈕。

4. 調整完成之後，按下「INFO (資訊)」鈕以選擇資訊顯示幕。

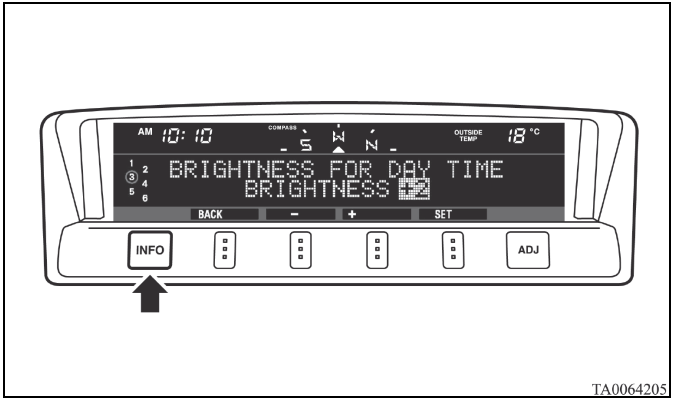

備註

- 中央資訊顯示幕只能調整顯示幕亮度，儀錶內的亮度是無法調整的。

校正羅盤

羅盤以八方位角系統顯示車輛的方向。

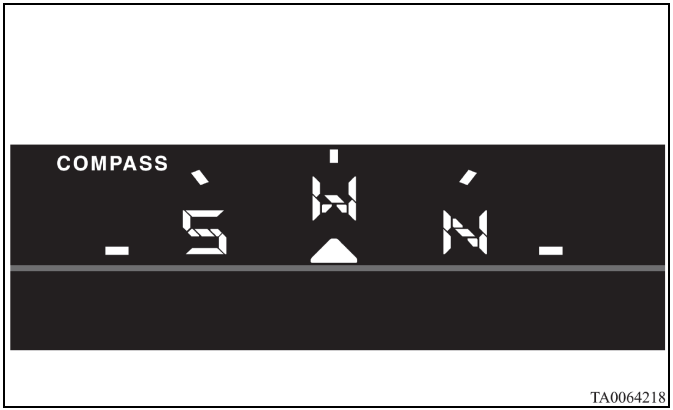

備註

- 本系統係利用地球的磁場，但可能因為路況或以下地球磁場中斷的地點而無法顯示正確的方向。
  - 車輛停在建築物內及隧道內。
  - 高速公路及地下纜線。
  - 整個地下道範圍。
  - 轉運站。
  - 鐵路沿線區域。

  這些情況下，一旦車輛回到地球磁場穩定的地點就能顯示正確的方向。
- 請勿安裝雪屐架、天線...等需要藉由磁鐵吸附在車輛的裝置。這些裝置會影響羅盤的作用。

設定偏角

偏角是正北方（地理學北極的方向）與羅盤指針指示方向之間的差異量。由於各地的偏角不同，因此需要針對各地區作設定。否則羅盤無法顯示正確的方向。以下列步驟設定偏角：

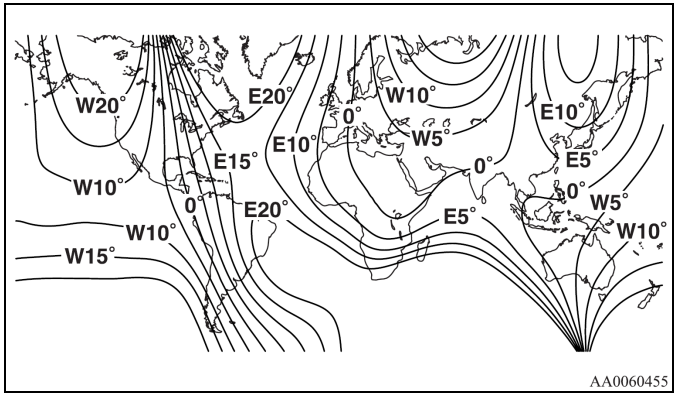

備註

- 偏角預設值為 0 度。根據圖例，將偏角設定為最接近您行駛地區的偏角等高線。
- 偏角可以每次 1 度的間隔，從西經 28 度（W28）設定至東經 28 度（E28）。

要顯示設定畫面，請按下「ADJ（調整）」鈕然後選擇「COMPASS VARIANCE（羅盤變更）」。

1. 按下「SELCET（選擇）」功能鈕。

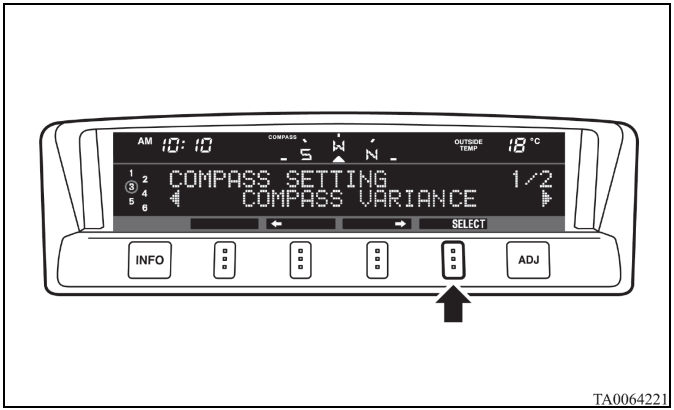

2. 按下「← 」或「→ 」功能鈕以設定想要的偏角。按下「← 」或「→ 」超過 1 秒可快速變更數值。

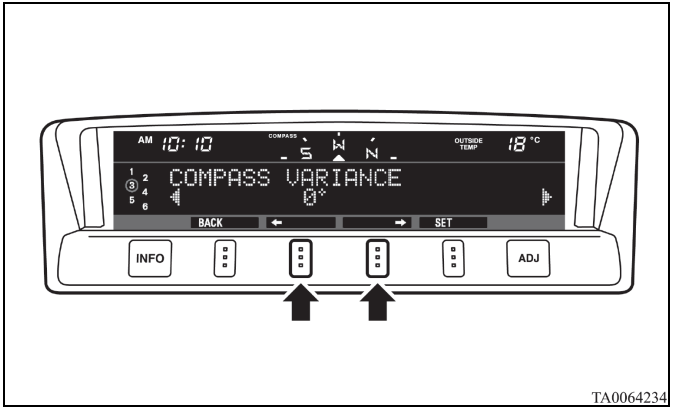

3. 完成偏角調整之後，請按下「SET (設定)」功能鈕。

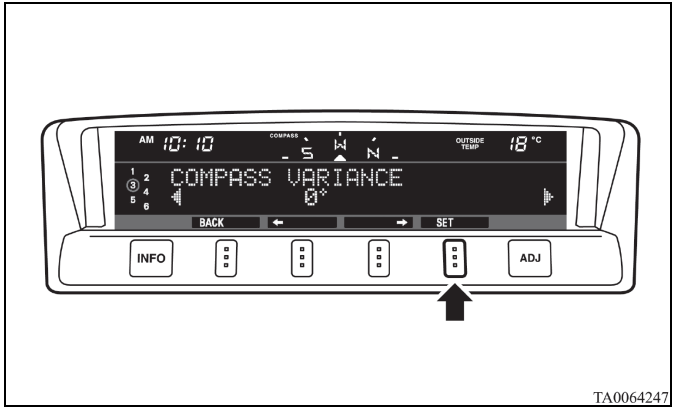

設定羅盤

車輛在行駛中通常會自動校正羅盤。無法完成羅盤校正時，羅盤就無法指示。請利用下列程序手動設定羅盤。

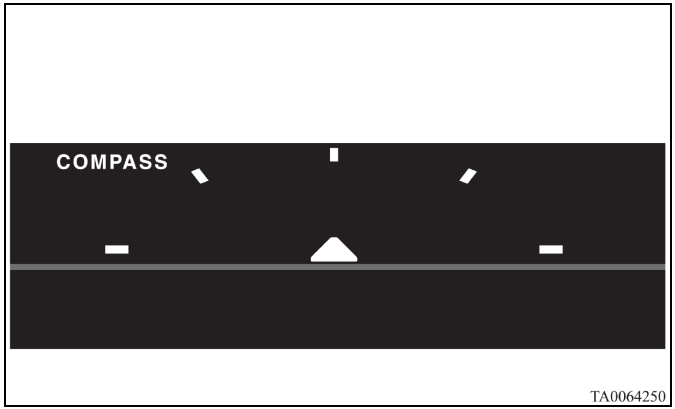

備註

- 如果車輛有配備天窗，在校正羅盤時請關閉天窗。校正羅盤時開啟天窗可能導致羅盤無法正確顯示方向。

要顯示設定畫面，請按下「ADJ（調整）」鈕然後選擇「COMPASS CALIBRATION（羅盤校正）」。

1. 按下「SELCET（選擇）」功能鈕。

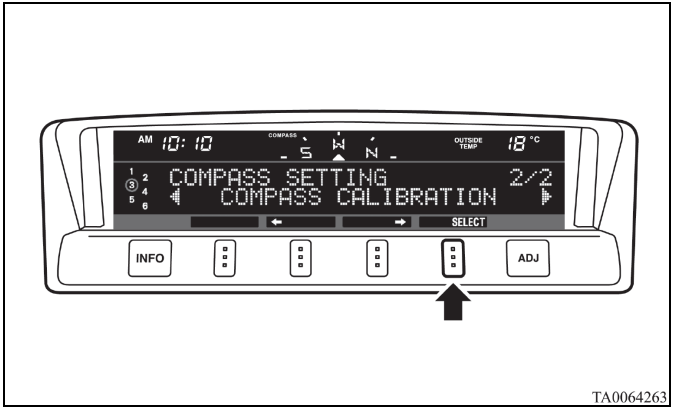

2. 按下「SELCET (選擇)」功能鈕。

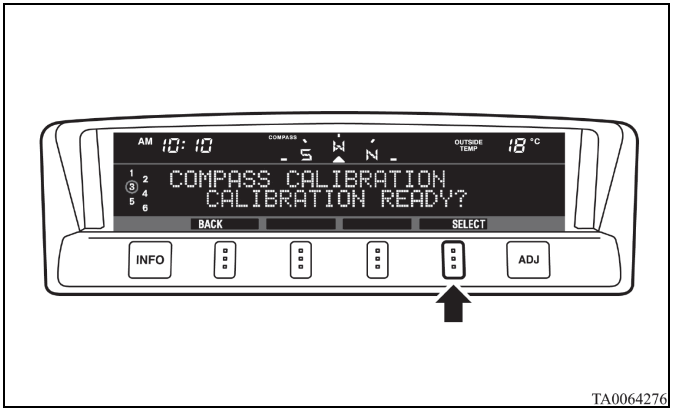

3. 在安全、以及沒有建築物及車輛的開闊區域，慢慢地將車輛原地繞圓行駛。

備註

- 如果在此程序中途要停止校正羅盤，請按下「INFO（資訊）」鈕或「ADJ（調整）」鈕。

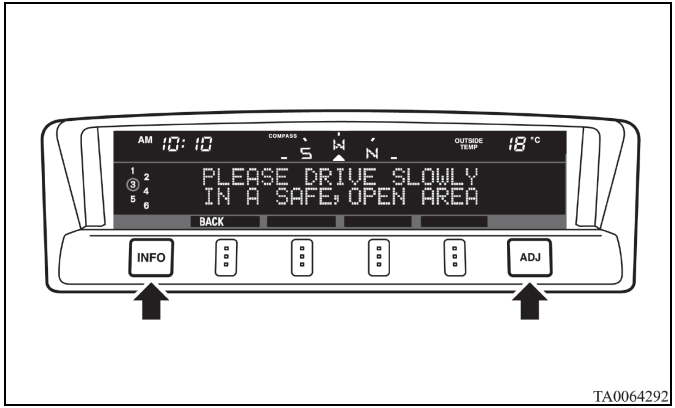

備註

- 如果在校正完成之前中斷繞圈並轉回車輛原來方向，也可能會顯示「Completed the calibration（完成校正）」訊息。在此情況下羅盤可能沒有確實校正，車輛至少必須繞圈 360 度。

4. 羅盤設定將會自動完成且螢幕上會顯示「COMPASS CALIBRATION COMPLETE（羅盤校正完成）」訊息。

備註

- 如果車輛有配備天窗，在完成繞圓之後檢查指示方向時請勿開啟天窗。由於電磁干擾緣故，開啟天窗會導致顯示在中央資訊顯示幕的方位角列會凍結。務必在天窗關閉的狀態下檢查指示方向。如果方位角列凍結，請再次執行羅盤校正程序。

變更日期設定

可以變更日期與日期指示圖案。

日期設定

1. 按下「ADJ (調整)」鈕以選擇日期設定顯示畫面。

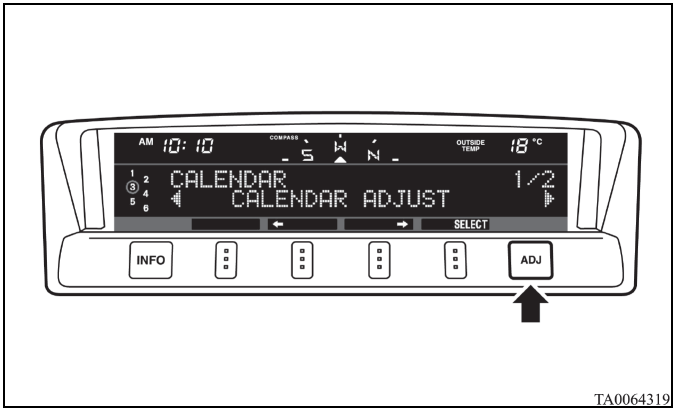

2. 按下「← 」或「→ 」功能鈕以選擇「CALENDAR ADJUST (日期調整)」。然後按下「SELCET (選擇)」功能鈕。

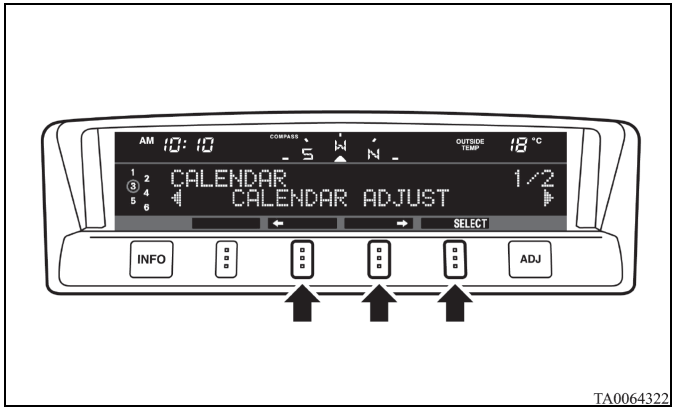

3. 使用功能鈕設定日期。

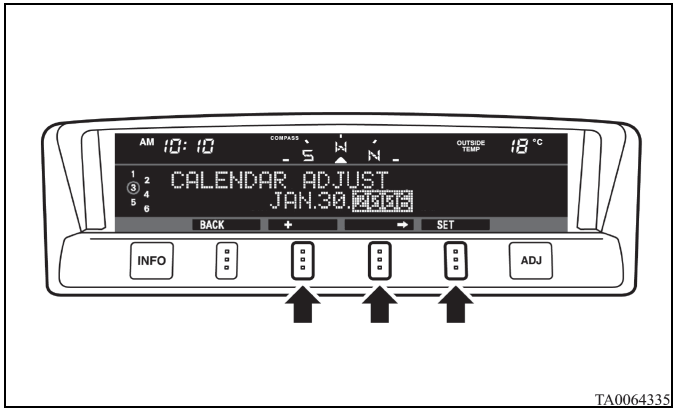

「→」- 選擇您要變更的「年」、「月」、「日」。
每輕按一下「→」功能鈕，顯示幕就會輪流在「年」、「月」及「日」之間做變化。

「+」- 變更您已選擇的「年」、「月」、「日」。
每輕按一下「+」功能鈕，顯示值就會變更為您想要的日期。
如果按住按鈕 2 秒鐘或以上，顯示值就會快速移動。

「SET」- 確定日期。
按下「SET（設定）」功能鈕。然後顯示畫面會閃二下，即完成設定變更。

備註

- 「年」會以下列順序做變換：2006 → 2007 → … 2099 → 2006.
- 按下「BACK（返回）」功能鈕就能回到上一個畫面。

4. 日期設定完成之後，按下「INFO（資訊）」鈕回到資訊顯示幕。

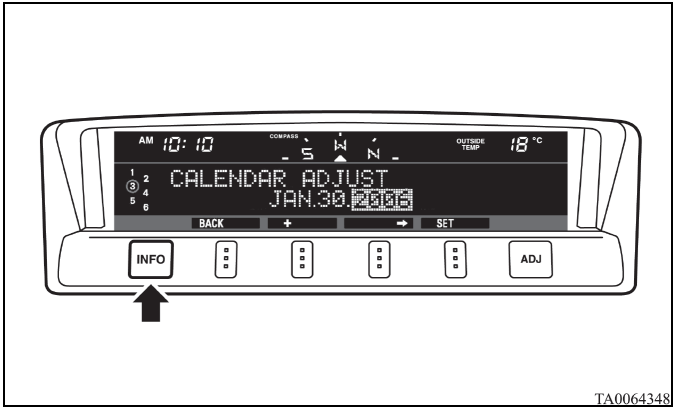

變更日期圖案

1. 按下「ADJ (調整)」鈕以選擇日期設定顯示畫面。按下「← 」或「→ 」功能鈕以選擇「CALENDAR PATTERN SELECT (日期圖案選擇)」。然後按下「SELCET (選擇)」功能鈕。

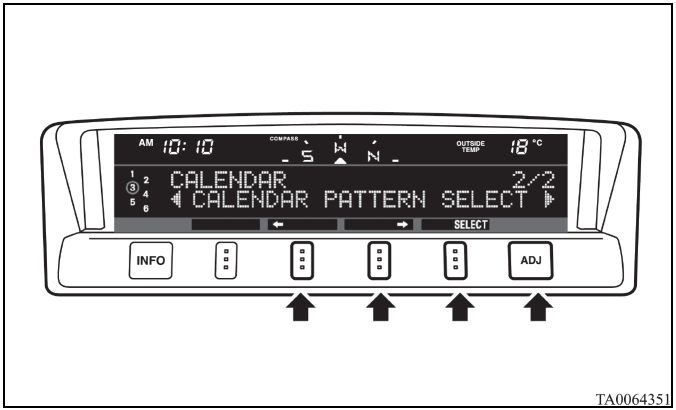

2. 按下「← 」或「→ 」功能鈕以選擇您想要的顯示圖案。

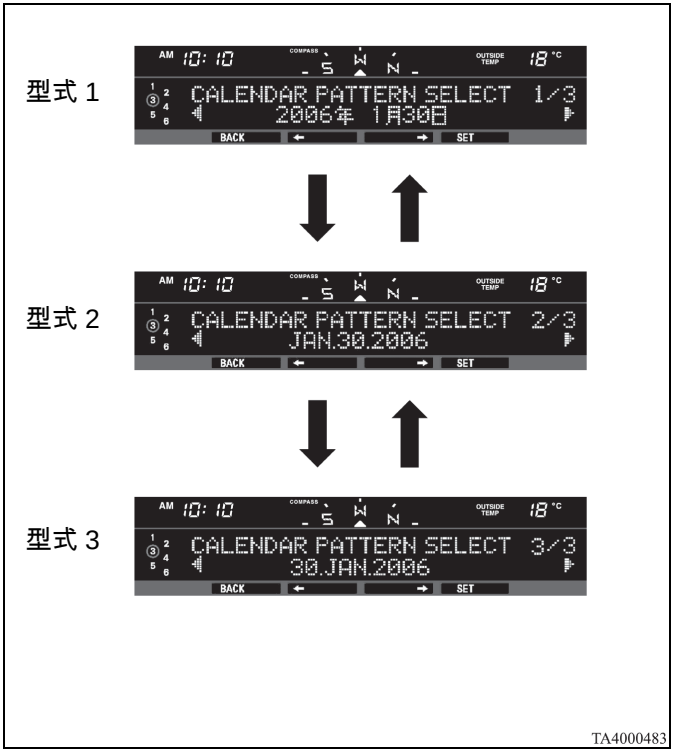

3. 按下「SET（設定）」功能鈕。顯示幕會閃兩下，然後更新顯示圖案。

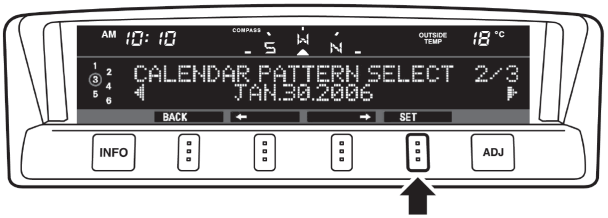

TA0064364

4. 日期圖案設定完成之後，按下「INFO（資訊）」鈕回到資訊顯示幕。

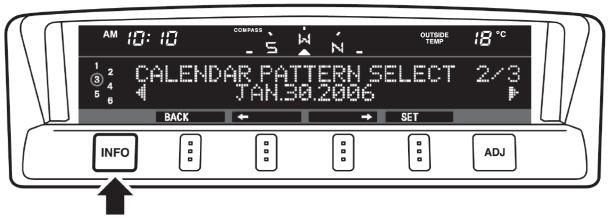

TA0064377

備註

- 按下「BACK（返回）」功能鈕就能回到上一個畫面。

客製化設定

您可以設定顯示的單位、語言及時間格式。
此外，也可以將這些設定值恢復至原廠預設值。

選擇設定的項目

1. 按下「ADJ（調整）」鈕以選擇客製化設定顯示畫面。

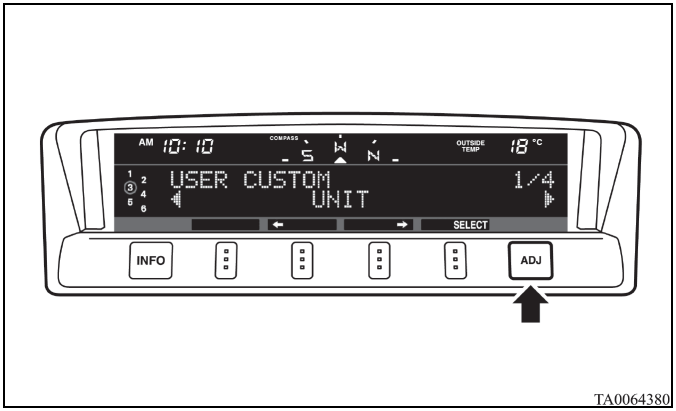

2. 按下「← 」或「→ 」功能鈕以選擇想要設定的項目。
   - 「UNIT」：變更單位
   - 「LANGUAGE」：變更語言
   - 「12h ↔ 24h」：變更時間格式
   - 「DEFAULT」：重設至原廠設定值

   按下「SELCET（選擇）」功能鈕。會出現您選擇項目的設定顯示畫面。

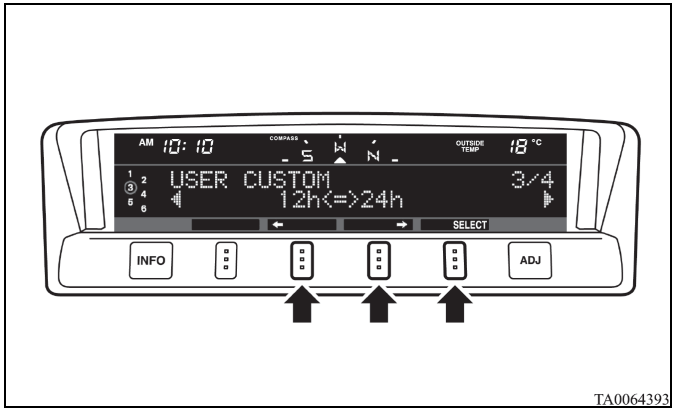

變更顯示單位

可以如下表所示變更耗油量、可行駛里程、平均車速、車外溫度、海拔高度及大氣壓力……等顯示單位。

耗油量	km/L → L/100km → mpg（英制加侖）→ mpg（美制加侖）
里程	km（公里）→ miles（英里）
車速	km/h → mph
車外溫度	℃ → ℉
海拔高度	m → ft
大氣壓力	hPa → mb → kPa → inHg

● 變更耗油量顯示單位

1. 按下「← 」或「→ 」功能鈕以選擇「FUEL ECONOMY（耗油量）」。然後按下「SELCET（選擇）」功能鈕。

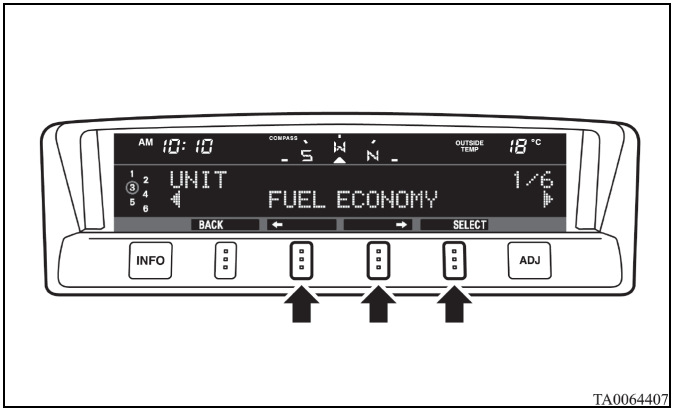

2. 按下「← 」或「→ 」功能鈕以選擇「km/L」。然後按下「SELCET (選擇)」功能鈕。顯示幕會閃兩下，然後顯示單位就會更新為所選擇的單位。

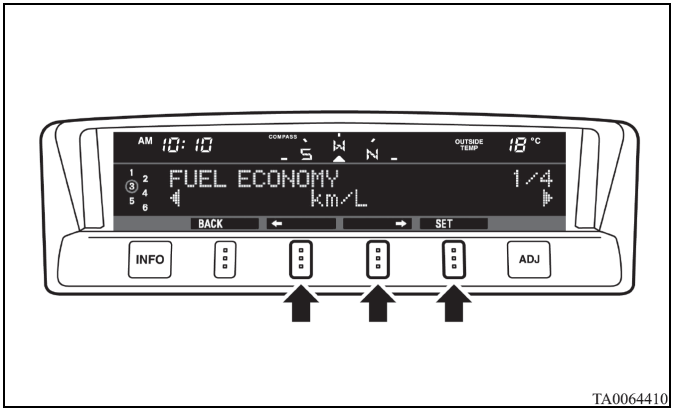

備註

- 按下「BACK (返回) 」功能鈕就能回到上一個畫面。

3. 設定完成後，按下「INFO (資訊)」鈕回到資訊顯示幕。

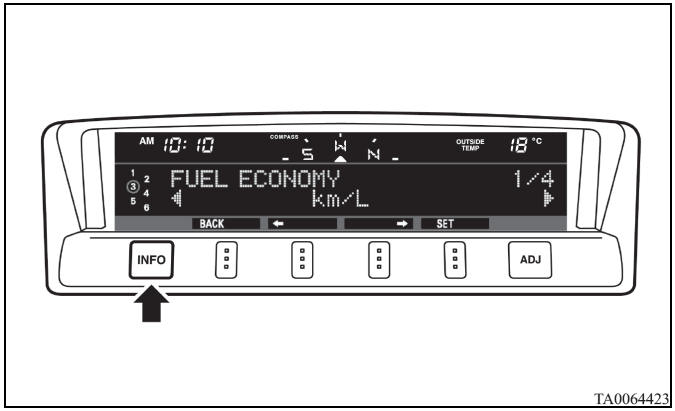

變更語言

中央資訊顯示幕的顯示語言可設定。

● 將顯示語言變更為英語。

1. 按下「← 」或「→ 」功能鈕以選擇「ENGLISH (英語)」。然後按下「SET (設定)」功能鈕。顯示幕會閃兩下，然後就完成所選擇語言的設定。

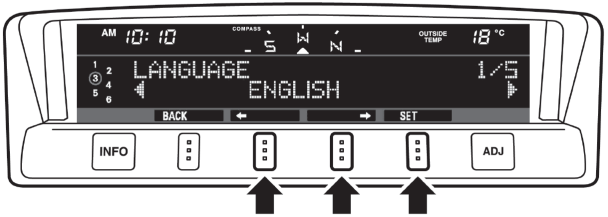

TA0064436

備註

● 按下「BACK (返回) 」功能鈕就能回到上一個畫面。

2. 語言設定完成之後，按下「INFO (資訊)」鈕回到資訊顯示幕。

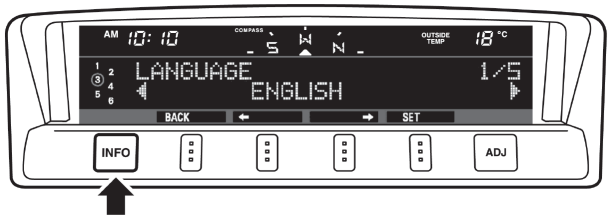

TA0064449

變更時間格式

時間格式可變更為 12 小時制或 24 小時制。

1. 按下「← 」或「→ 」功能鈕以選擇「12h TIME NOTATION (12 小時制格式)」或「24h TIME NOTATION (24 小時制格式)」。然後按下「SET (設定)」功能鈕。顯示幕會閃兩下，然後顯示時間格式就會更新為所選擇的格式。

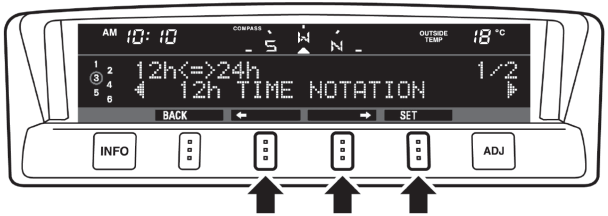

TA0064452

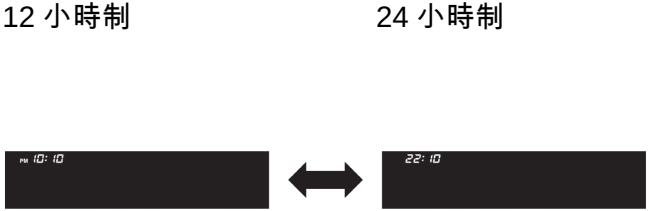

TA0025402

備註

- 按下「BACK (返回) 」功能鈕就能回到上一個畫面。

2. 時間格式設定完成之後，按下「INFO（資訊）」鈕回到資訊顯示幕。

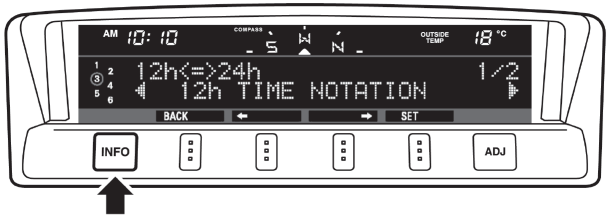

TA0064478

顯示項目恢復至原廠設定值

您可以將各種項目的設定值恢復至原廠的預設值。

備註

- 原廠設定值如下：
  - 耗油量：L/100km
  - 可行駛里程：km
  - 平均車速：km/h
  - 車外溫度：℃
  - 海拔高度：m
  - 大氣壓力：hPa
  - 顯示語言：English（英語）
  - 時間格式：12 小時

1. 按下「SELCET (選擇)」功能鈕。

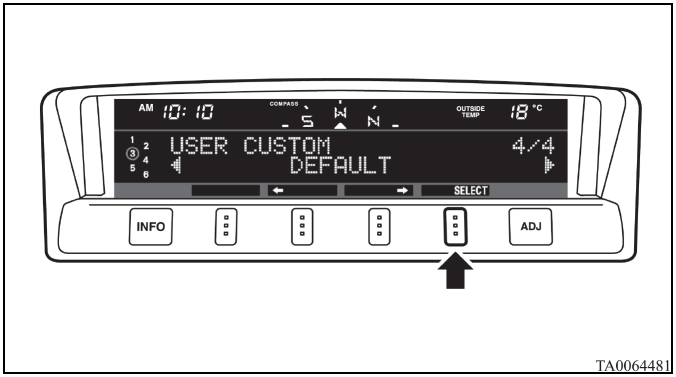

2. 按下「← 」功能鈕以選擇「YES (是)」。

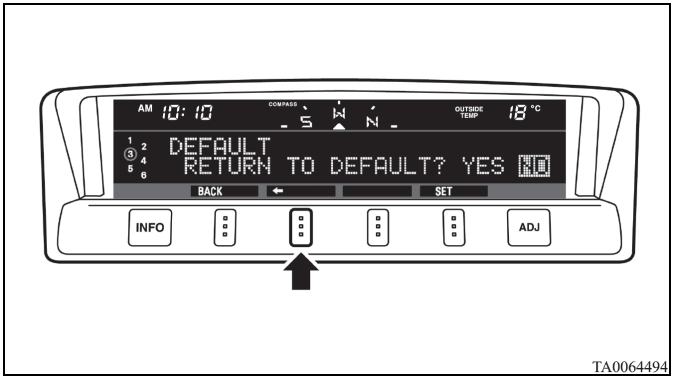

3. 按下「SELECT (選擇)」功能鈕。

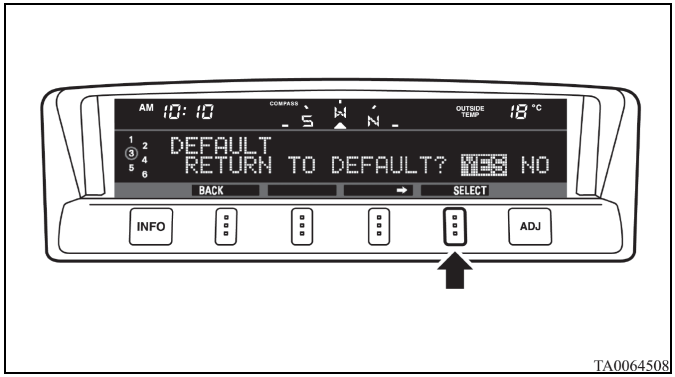

4. 再按一次「← 」功能鈕以選擇「YES (是)」。

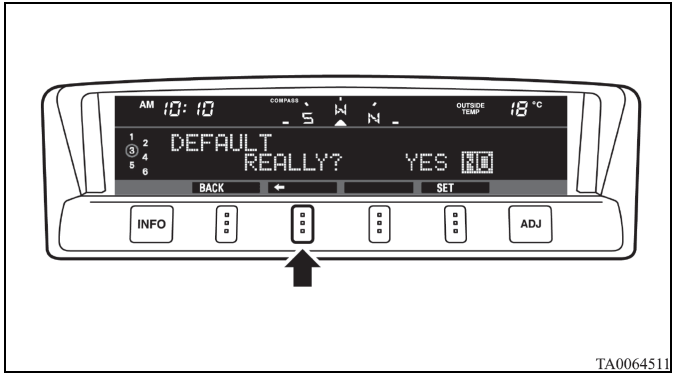

5. 按下「SET (設定)」功能鈕。

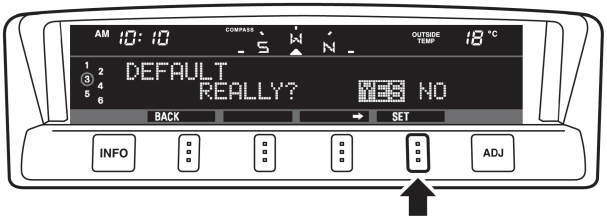

TA0064524

6. 會出現以下顯示畫面，且顯示項目會恢復至其原廠設定。

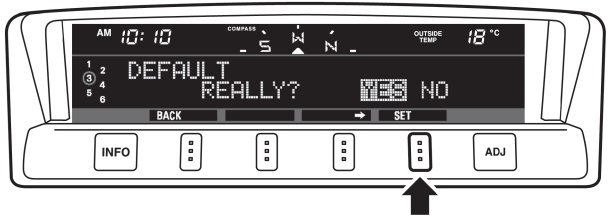

TA0064524

備註

- 如果拆開電瓶樁頭，就會清除日期與時間設定。如果發生此情況，請重新設定日期與時間。

大氣壓力計

可以調整氣壓計讀數並恢復至原廠設定值。

備註
● 由於氣壓計在出廠前就調整完成，因此不需調整。 如果您仍想要調整，請使用準確的氣壓計進行調整

調整氣壓計

1. 按下「ADJ（調整）」鈕以選擇氣壓計調整顯示畫面。

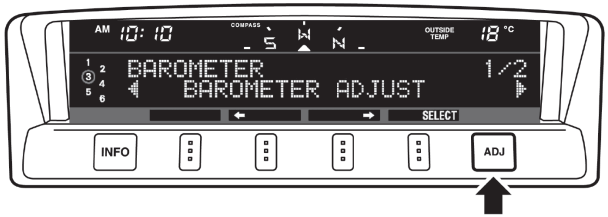

TA0064540

2. 按下「← 」或「→ 」功能鈕以選擇「BAROMETER ADJUST (氣壓計調整)」顯示畫面。然後按下「SELCET (選擇)」功能鈕。

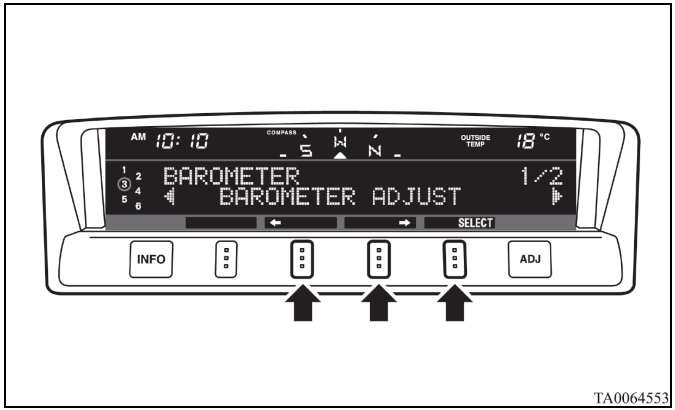

3. 按下功能鈕以調整氣壓計。

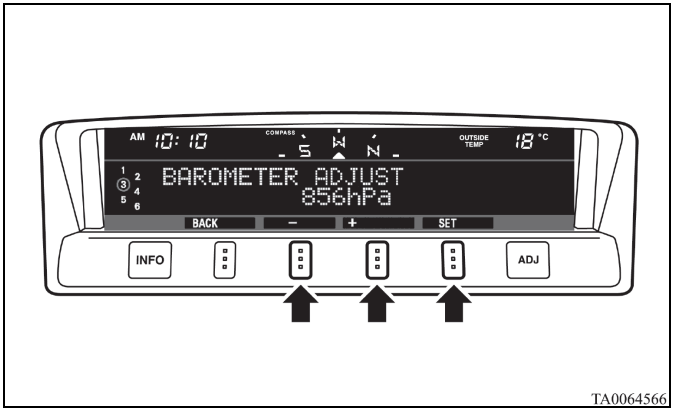

「+」- 調整氣壓計
輕按一下「 + 」功能鈕，氣壓計讀數就會增加 2 hPa。如果按住按鈕 2 秒鐘或以上，讀數就會快速增加。

「-」- 調整氣壓計
輕按一下「 - 」功能鈕，氣壓計讀數就會減少 2 hPa。如果按住按鈕 2 秒鐘或以上，讀數就會快速減少。

「SET」- 設定氣壓計
按下「SET (設定)」功能鈕。顯示幕會閃兩下，然後即建立新的設定。

備註

- 按下「BACK（返回）」功能鈕就能回到上一個畫面。

4. 氣壓計調整設定完成之後，按下「INFO（資訊）」鈕回到資訊顯示幕。

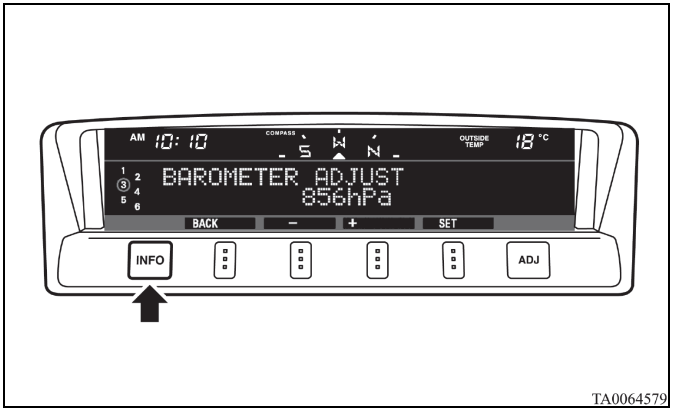

重設至原廠設定值

1. 按下「ADJ（調整）」鈕以選擇氣壓計調整顯示畫面。
   按下「←」或「→」功能鈕以選擇「BAROMETER DEFAULT（氣壓計預設值）」顯示畫面。然後按下「SELCET（選擇）」功能鈕。

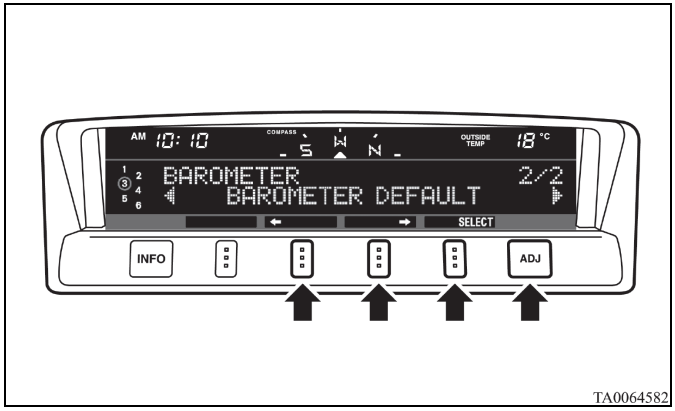

2. 按下「SET (設定)」功能鈕。顯示幕會閃兩下，且氣壓計指示值會回到原廠設定值。

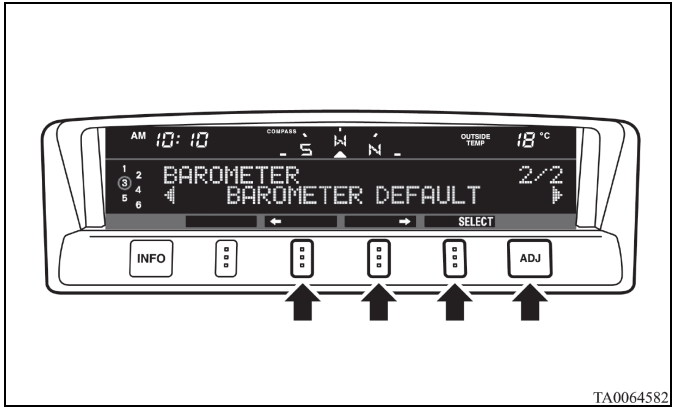

備註

- 雖然氣壓計數值已變更回原廠設定值，但並不會變更您已選擇的氣壓計單位。
- 按下「BACK (返回) 」功能鈕就能回到上一個畫面。

3. 氣壓計預設值設定完成之後，按下「INFO(資訊)」鈕回到資訊顯示幕。

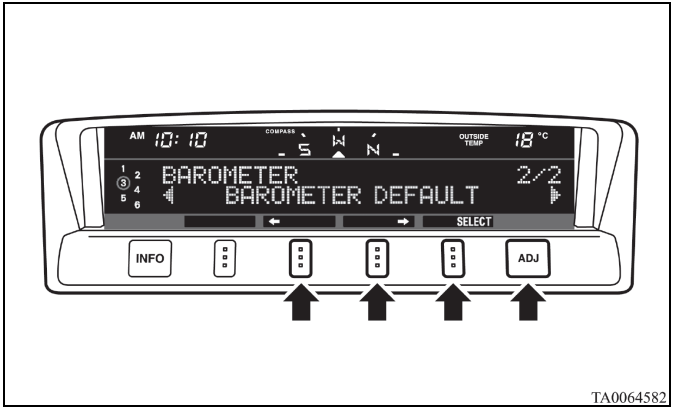

監視器的保養

如果監視器表面有指紋或其他髒汙，請用乾的軟布擦拭乾淨。

備註

- 請勿使用濕布或有研磨成份的清潔劑，否則會損傷螢幕。

■ 綜合頭燈與變光開關

頭燈

備註
● 引擎熄火時 (沒有運轉) 不可長時間點亮頭燈。否則會導致電瓶電量耗盡。 ● 下雨或洗車時 , 燈殼內部有時會起霧 , 這並不表示功能上有問題。開啟燈光時 , 熱量就會清除霧氣。然而 , 如果頭燈內有積水 , 建議您進行檢查。

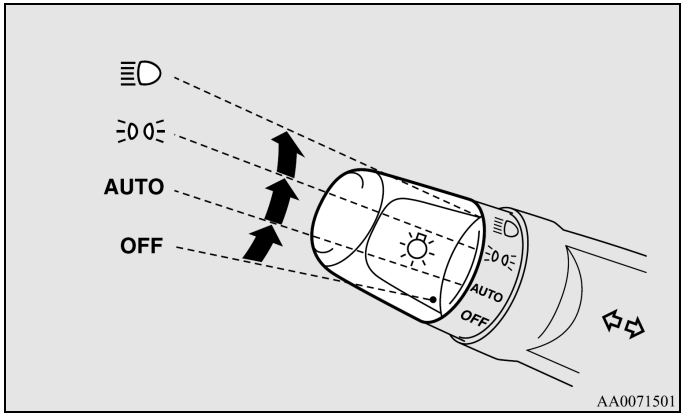

OFF	關閉所有燈光
AUTO	當點火開關處於“ON”的位置，頭燈、位置燈、尾燈、牌照燈和儀錶板燈會自動根據外界光線的水平而開啟和關閉。當打開點火開關至“OFF”位置，則所有的燈將自動關閉。
	停車燈、尾燈、牌照燈與儀錶板燈點亮。
	頭燈及其他燈光點亮

燈光（頭燈、霧燈等）自動熄滅功能

- 當點火開關轉到"LOCK"或"ACC"位置或鑰匙拔除後，而駕駛座車門未開啟，燈光開關在"≡D"位置並拔除鑰匙後，燈光會在 3 分鐘後自動熄滅。
- 當點火開關轉到"LOCK"或"ACC"位置或鑰匙拔除後，且駕駛座車門開啟，燈光開關在"≡D"位置並拔除鑰匙後，蜂鳴器會發出響聲以提醒駕駛將燈光熄滅，而燈光也會在 3 分鐘後自動熄滅。

備註

- 當燈光開關切至≡DOE位直時，自動熄滅功能將不作用。
- 當鑰匙開關已經轉到”LOCK”或”ACC”位置，或者在"≡D"位置拔除鑰匙後，而且大約在 3 分鐘內將燈光開關切到”OFF”時，燈光自動熄滅功能將不作用。

若您希望燈光開著時

- 當鑰匙在"LOCK"或"ACC"位置或拔除時，將燈光開關轉到"OFF"位置以關閉所有燈光。
- 再次將燈光開關轉到"≡DOE"或"≡D"位置，而燈光則會保持點亮。

備註

- 若要更進一步的資訊時，請洽中華三菱體系服務廠。

燈光未關提醒蜂鳴器

當燈光亮著且鑰匙在"LOCK"或"ACC"，或取下鑰匙時打開車門，則燈光未關提醒蜂鳴器會發出警告聲響，以提醒駕駛者燈光未關閉。

若燈光自動熄滅功能有作用時，蜂鳴器警告聲會被自動切斷，否則需關閉燈光才能停止燈光未關提醒蜂鳴器。

超車燈開關（遠光/近光燈切換）

當燈光開關在"≡D"時，若將超車燈開關向（1）的方向輕扳，則燈光會在遠光燈及近光燈中作切換。當遠光燈亮起時，儀錶板上之遠光燈指示燈也會亮起。

頭燈閃光器

將控制桿朝自己（2）輕拉時，大燈會點亮。放開時即熄滅，當遠光燈點亮時，儀錶板上之遠光燈指示燈亦會點亮。

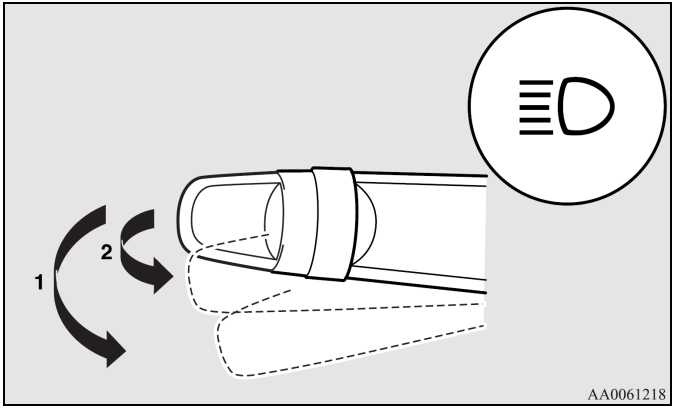

備註

- 即使燈光開關"OFF"，頭燈閃光器仍可作用。
- 若頭燈在遠光燈模式時，關掉頭燈，則下次開頭燈時，頭燈會自動切換為近光燈"≡D"模式。

■ 自動頭燈水平調整

此機構會自動調整依照車輛狀況的改變調整頭燈方向（光束位置），例如乘員數量或是行李重量。

若是點火開關在 “ON” 的位置時且頭燈開關在"≡D"位置亮起，頭燈的光束位置會在車輛停止時自動調整。

自動頭燈水平調整警告燈

當鑰匙開關轉至”ON”時，此警告燈應該要點亮且會在幾秒內熄滅。

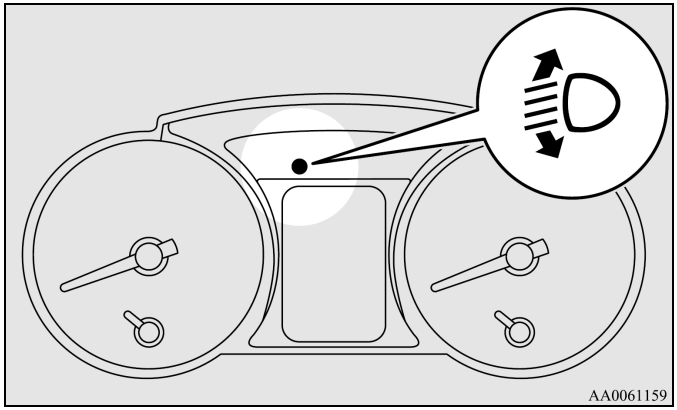

⚠注意

- 如果鑰匙開關轉到”ON”時，而警告燈一直亮著或是沒有點亮，則自動頭燈水平調整功能將不會作動。建議您將您的愛車開至中華三菱體系服務廠檢查。

■ 方向燈開關

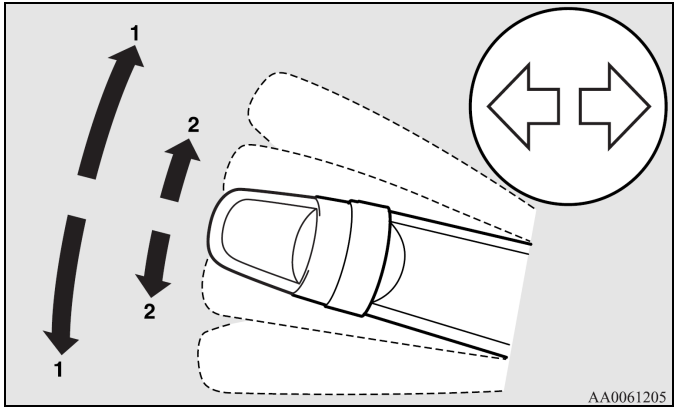

1- 轉彎

正常轉彎時，可將控制桿扳至底（1），轉彎完畢之後，控制桿會自動回位。有些時候控制桿於車輛轉彎完畢之後不會回位，當方向盤只是些微轉動時就有可能會出現此種情形，在此情況下，請直接以手將控制桿歸位。

2- 變換車道

變換車道或小轉彎時，可撥動控制桿將其置於位置（1），放開控制桿時其會回位至中間位置。

變換車道或小轉彎時，可輕撥控制桿將其置於位置（2）再放開，則方向燈與與儀表板上的指示燈將會閃爍三次。

備註

- 假如燈泡閃得很快，可能有一顆方向燈泡燒壞，建議您檢查方向燈泡。
- 當要作用以下功能時，若需要進一步訊息，請洽中華三菱體系服務廠聯繫。
  - 方向燈閃爍時蜂鳴器的音量。
  - 當鑰匙在"ACC"位置時，控制方向燈控制桿時，使方向燈與儀表板的指示燈都能作用。
  - 當控制桿輕輕扳到（2）位置再放開時，使方向燈與儀表板的指示燈都能作用閃爍 3 次。
  - 當控制桿作操作後，3 次閃爍功能所需要的時間。

■ 危險警告燈開關

因緊急狀況需將車輛停在路邊時，請打開危險警告燈閃光器開關。

不論點火開關在什麼位置，危險警告燈閃光器均可作動。

按下危險警告燈閃光器開關即可作動危險警告燈閃光器。再按一次開關，即可關掉危險警告燈閃光器。

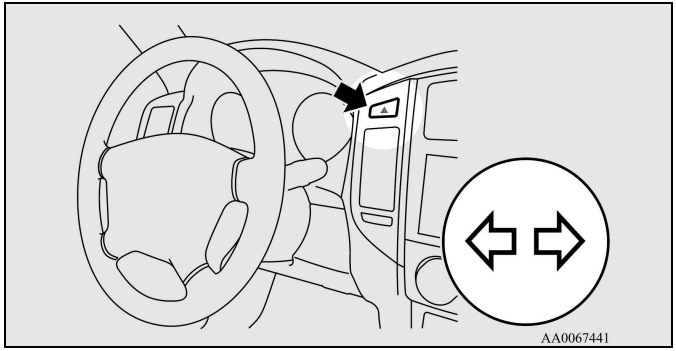

備註

- 當方向燈閃爍時，能夠使蜂鳴器伴隨發出警告聲，若需要進一步訊息，請洽中華三菱體系服務廠聯繫。

■ 霧燈開關

前霧燈開關

前霧燈只有在頭燈或尾燈作用時才可點亮，按下開關以啟動霧燈，再按一下，即可關閉。
指示燈為於儀表板上，於前霧燈亮起時亦會點亮。

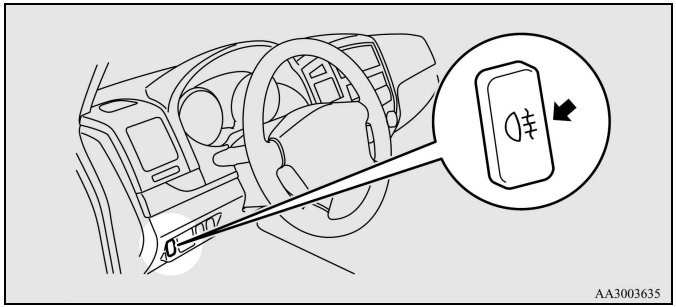

備註

- 當將頭燈或尾燈關閉時，前霧燈也將自動關閉。如果要再點亮前霧燈，在頭燈或尾燈點亮時，再按一前霧燈開關即可點亮。
- 除非有霧的情況下，否則請勿使用霧燈，否則過亮的燈泡的強光，可能會影響對向駕駛的視線。
- 車輛配備日間照明燈時，即使燈光開關位於"OFF"位置時，前霧燈仍然可以開啟。

後霧燈開關

後霧燈只有在開啟頭燈或前霧燈時才會點亮。
按下開關以開啟後霧燈，再按一次開關即關閉。
後霧燈亮起時，儀錶板的後霧燈指示燈就會亮起。

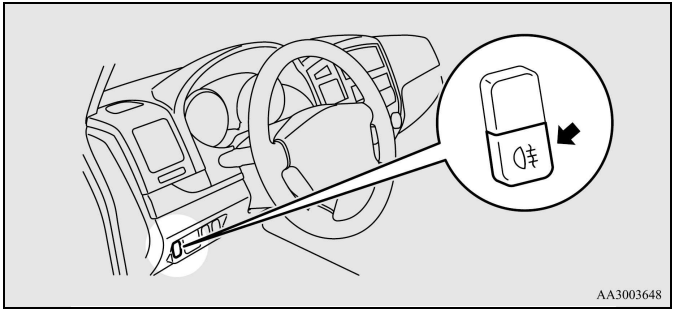

備註

- 關閉頭燈或前霧燈時，後霧燈會自動熄滅。欲再次開啟後霧燈，請在開啟頭燈或前霧燈時再按一次開關。
- 車輛配備日間照明燈時，即使燈光開關位於"OFF"位置時，前霧燈仍然可以開啟。

■ 擋風玻璃雨刷及清洗器開關

⚠注意

- 如果在寒冷的天氣中使用清洗器，噴在玻璃上的清洗液可能會結冰而導致視線不佳。在使用清洗器之前，請先用除霧裝置或除霧線將玻璃加熱。

當點火開關在"ON"或"ACC"位置時，前擋風玻璃雨刷及清洗器可以作動。輕拉控制桿即可使雨刷作動或清洗器噴水。
如果雨刷片被結凍在擋風玻璃上時，請勿操作雨刷，請待結冰溶化後再行操作,否則雨刷馬達可能被損壞。

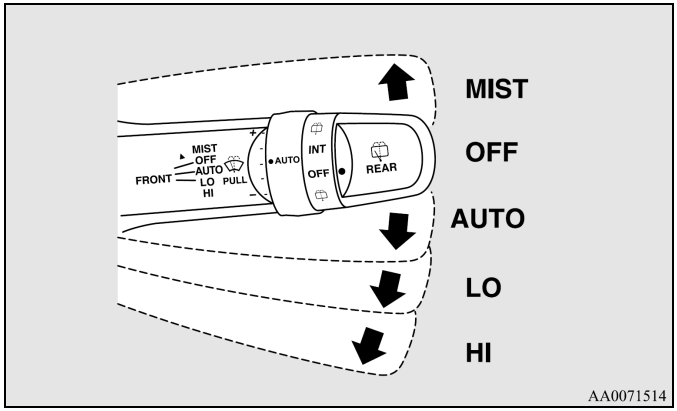

MIST - 除霧功能
當撥桿朝 MIST 方向輕撥 , 雨刷作動一次。

OFF - 關閉

AUTO - 自動雨刷控制
雨滴感知器
雨刷會依擋風玻璃上的濕度自動操作雨刷

LO - 低速

HI - 高速

雨滴感知器

僅可於點火開關或操作模式在“ON”時使用。

當轉至“AUTO”時，雨滴感知器（A）會自動偵測擋風玻璃上的雨滴（灰塵，雪，液體..等）且自動操作。

當擋風玻璃很髒或是天氣乾燥時請將操作桿轉至“OFF”，因在這些條件下操作雨刷，會損傷檔風玻璃與雨刷。

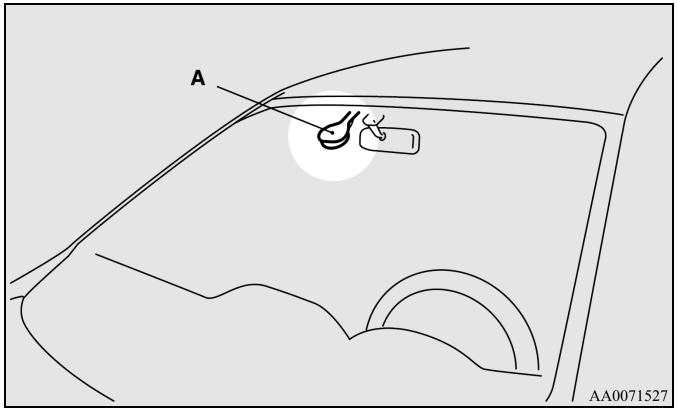

⚠注意

- 當點火開關或操作模式設定在“ON”且雨刷操作桿轉至“AUTO”時，在下列狀況雨刷會自動操作。
  如果您的手在雨刷上，可能會受到傷害或造成雨刷損壞，所以請將點火開關或操作模式設定為“OFF”且將操作桿轉至“OFF”。
  - 清潔檔風玻璃外側時，手放在雨滴感知器上。
  - 清潔檔風玻璃外側時，抹布放在雨滴感知器上。
  - 使用自動洗車機洗車。
  - 物理振動施加於擋風玻璃上。
  - 物理振動施加於雨滴感知器上。

備註

- 為了保護雨刷橡膠，請不要在車輛靜止且室外溫度低於零度以下時操作。
- 不要將貼紙或標籤覆蓋在感知器上；另不要在擋風玻璃上使用潑水劑，感知器可能無法感測實際雨水大小而無法正常運作。
- 在下列狀況下，雨滴感知器可能故障，請至中華三菱體系服務廠檢修。
  - 不管下雨大小，雨刷維持於固定速度。
  - 即使下雨了，雨刷仍不作動。
- 沒有下雨時，請將操作桿轉至“OFF”，因當擋風玻璃上有異物，如：昆蟲或強烈的陽光及電磁波…等位於感知器上，可能會造成雨刷自動操作。
- 需更換玻璃時，請洽詢中華三菱體系服務廠。

調整雨滴感知器靈敏度

當操作桿移到“AUTO”（自動）位置時，可以轉動旋鈕（A）來調整感知靈敏度。

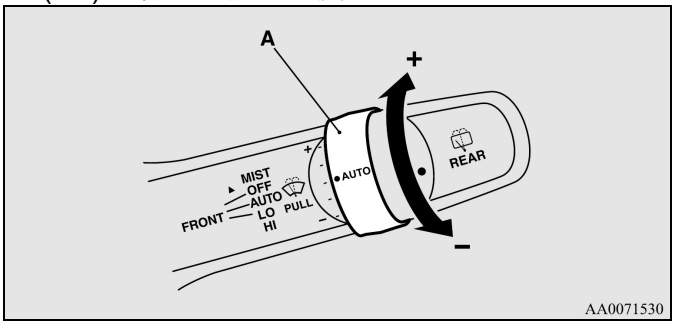

“+”- 增加感應靈敏度
“-”- 減少感應靈敏度

備註

- 可進行下列功能變更，更詳盡資訊請洽詢中華三菱體系服務廠。
  - 自動操作（雨滴感知）可改為間歇運行（配合車速作動）。

除霧功能

要操作除霧功能時，鑰匙開關必須要在”ON”或”ACC”位置時，才可以作動。

將雨刷開關依如圖所示的方向輕扳，則雨刷會刷動一次。此功能可在起霧時，或下小雨時使用。

若雨刷保持在向上的位置時（MIST），雨刷會持續刷動，直到您放掉控制桿為止。

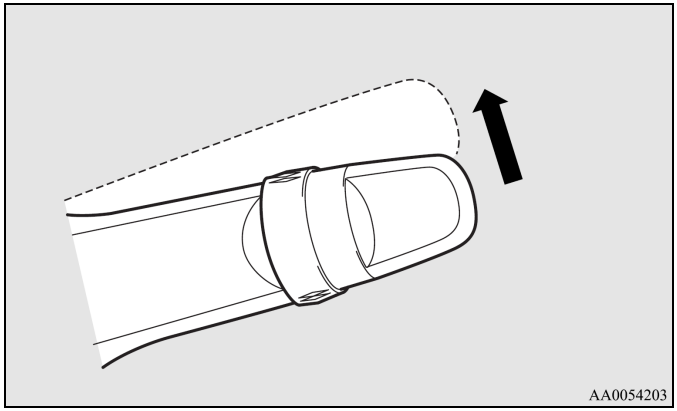

點火開關位或操作模式在 “ON”時，若操作桿在“AUTO”（自動）位置，將操作桿朝身體方向輕輕移動並放開，雨刷將刷動一次。

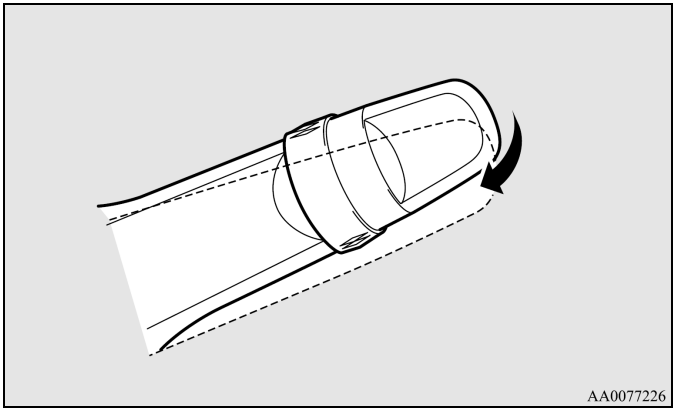

點火開關位或操作模式在 “ON”時，若操作桿在 “AUTO”（自動）位置，可以將旋鈕（A）向”+”方向專動時，雨刷將刷動一次。

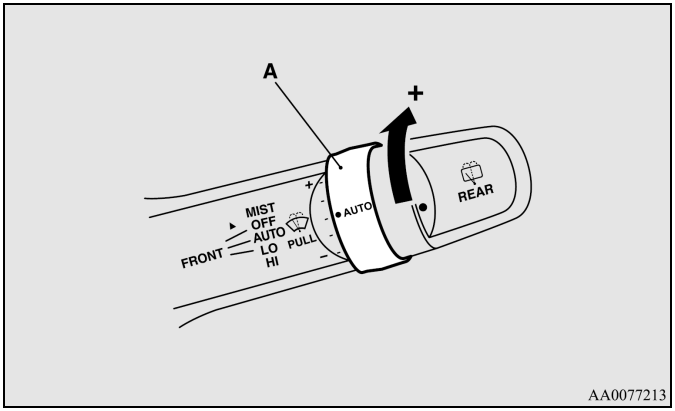

擋風玻璃清洗器

將控制桿往身體方向扳，清洗液就會噴在擋風玻璃上。噴出清洗液的同時，雨刷會自動作動數次。

車輛配備頭燈清洗器時，若頭燈點亮時，當擋風玻璃清洗器作用時，頭燈清洗器也會同時作用。

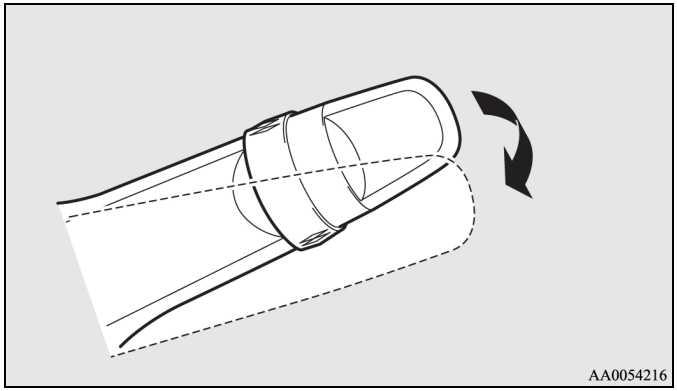

⚠注意

- 如果在寒冷的天氣中使用清洗器，噴在玻璃上的清洗液可能會結冰而導致視線不佳。在使用清洗器之前，請先用除霧裝置或除霧線將玻璃加熱。

後擋風玻璃雨刷及清洗器

當點火開關在「ON」或「ACC」位置時，就能操作後擋風玻璃雨刷與清洗器開關。

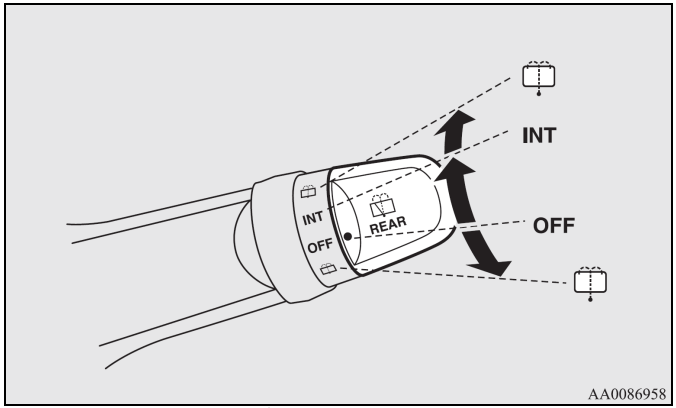

INT - 雨刷連續作動數秒，然後以大約每次 8 秒的間隔間歇作動。

OFF - 關閉

- 將旋鈕往任一方向轉到底時，清洗液就會噴在後擋風玻璃上。
  噴出清洗液的同時，雨刷會自動作動數次。

備註

- 為能確保清晰的後方視線，當排入倒車檔且開關在「INT（間歇）」位置時，雨刷會連續作動數次。
  雨刷在連續作動之後會自動切換至間歇作動。
- 可進行以下功能的作用設定，更進一部的資訊請洽詢請洽詢中華三菱體系服務廠。
  - 調整雨刷間歇操作的時間。
  - 旋轉操作桿末端的旋鈕兩段至---位置(間歇作用），則雨刷可變更為連續作用連續作用模式）。
  - 將雨刷間歇操作變更為雨刷連續操作。

■ 頭燈清洗器開關

當點火開關在「ON」或「ACC」的位置且頭燈開啟時，便可操作頭燈清洗器。
按一下按鈕，清洗液就會噴在頭燈上。

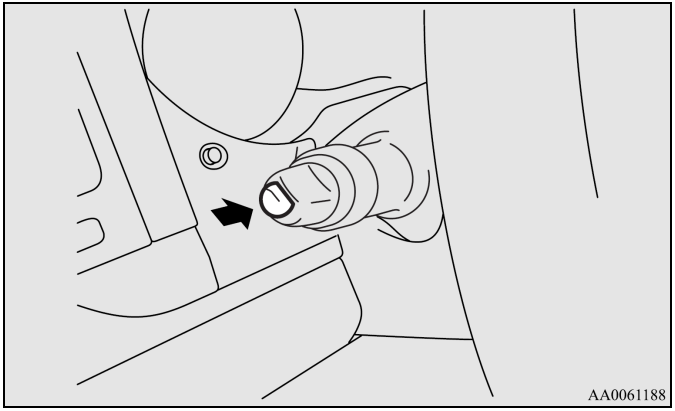

備註

- 當點火開關在「ON」或「ACC」的位置且頭燈開啟時，當檔風玻璃清洗器控制桿作用的同時，頭燈清洗器也會一起作用。

使用雨刷與清洗器時應遵守的注意事項

- 如果移動中的雨刷被玻璃上的冰或其他堆積物卡住，即使將雨刷開關轉至 OFF，馬達也可能會燒壞。如果發生阻礙的情況，請將車輛停在安全的位置，關閉點火開關，然後清理玻璃上的堆積物，使雨刷能正常作動。
- 玻璃乾燥時請勿使用雨刷。否則雨刷可能會刮傷玻璃表面，並且雨刷片會過早磨損。
- 在寒冷的天氣要使用雨刷之前，請先檢查雨刷片是否凍結在玻璃上。如果雨刷片凍結在玻璃上仍使用雨刷，馬達可能會燒壞。
- 避免連續使用清洗器超過 20 秒。清洗液儲液筒內的清洗液耗盡時請勿操作清洗器。
  否則，馬達可能會燒壞。
- 定期檢查儲液筒內的清洗液液面高度，必要時予以補充。
  天氣寒冷時，請在清洗器儲液筒內添加不會結冰的清洗器溶劑。否則會喪失清洗器功能且結霜會損害系統組件。

■ 雨刷除冰器開關

點火開關在「ON」位置時，可以操作雨刷除冰器開關。當前雨刷凍結在擋風玻璃上的停駐位置時，開啟此開關就能加熱擋風玻璃使雨刷恢復作用。按下此開關，即會作動除冰器並點亮指示燈（A）。

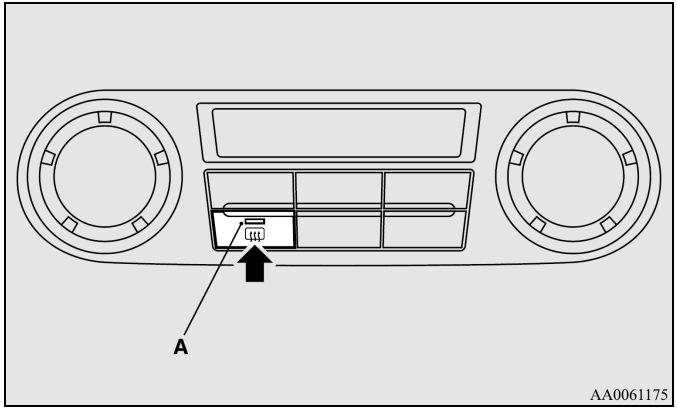

備註

- 在作動約 20 分鐘後，此開關會自動地關閉。作動時要關閉此開關，請再按一下開關。

■ 後擋風玻璃除霧開關

點火開關在「ON」位置時，可以操作後擋風玻璃除霧開關。

按下此開關以開啟後擋風玻璃除霧功能。後擋風玻璃除霧功能會在大約 20 分鐘後自動關閉。要在 20 分鐘內關閉除霧功能，請再按一下開關。

當除霧功能開啟時，指示燈（A）會亮起。

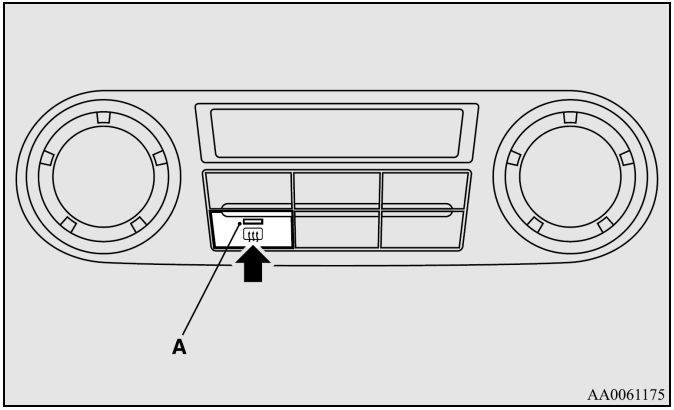

備註

- 若車輛配備了雨刷除冰器，當按下後擋風玻璃除霧器開關時，車窗玻璃變得暖和，雨刷成為可操作，請參考 P.7-68“ 雨刷除冰器開關” 單元。
- 若車輛配備後照鏡加熱功能，則此操作將與除霧功能結合，請參考 P.8-9“ 後視鏡加熱” 單元。
- 除霧開關無法將雪融化，只能除霧。
  使用除霧開關之前請先清除積雪。
- 為了避免電瓶不必要的放電，在發動引擎時或引擎熄火時請勿使用後擋風玻璃除霧功能。擋風玻璃清晰之後請立即關閉除霧功能。
- 清潔後擋風玻璃內側時，請用軟布沿著加熱線擦拭，小心不要傷到除霧線。
- 請勿讓物品碰觸後擋風玻璃內側，否則可能會造成除霧線損傷或斷裂。

■ 喇叭開關

按下方向盤中央有" 🔊 "位置，喇叭即會發出聲響。

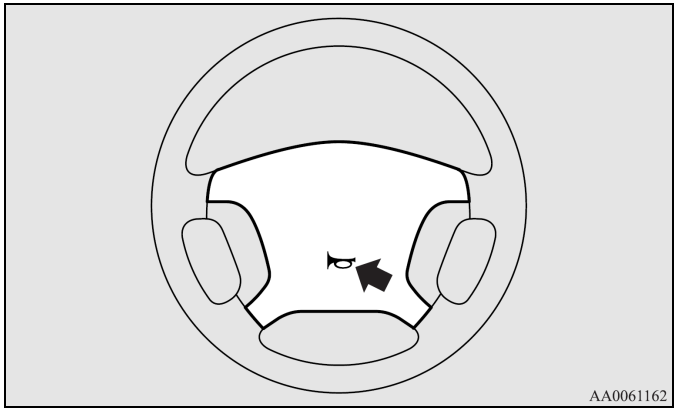

■ 頭燈照射角度宣導

臺灣地區為左側駕駛的行車環境，為避免頭燈光束干擾到對向來車駕駛者的視線，而影響行車安全，通常左邊頭燈的照射角度會較低，而右邊的照射角度會較高，右邊的照射距離相對較左邊遠，這是正常現象，請安心駕駛。

配備 HID 氙氣頭燈的車輛，因為頭燈亮度較亮，所以上述現象會更明顯。
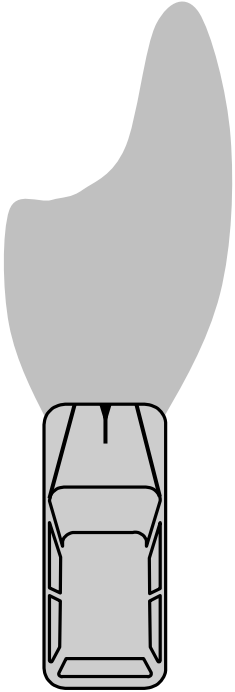
另於乘載增加時，頭燈的照射角度可能會上揚，須操作原廠配備之 HID 頭燈照射角度調整開關，將照射角度往下調整，避免頭燈光束干擾到對向來車駕駛者的視線而影響行車安全(乘載減輕時請調回正常位置)，詳細操作方式請參閱頭燈水平調整開關章節。