■ 手煞車

停放車輛的第一步就是要讓車輛完全停止，將手煞車完全拉上。

拉起手煞車

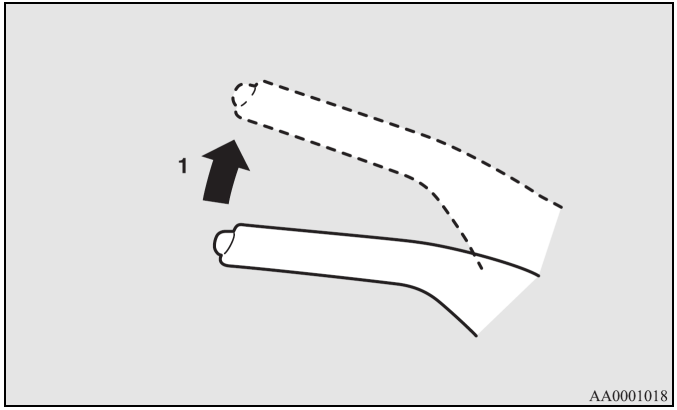

1. 將手煞車拉桿往上拉，並且不要按拉柄末端的按鈕。

⚠注意

- 當您打算使用手煞車時，必須要踩下煞車踏板使車輛完全停止。在車輛行進中拉起手煞車可能會造成後輪鎖住，會使車輛行進不穩定且也可能會造成手煞車失效。。

備註

- 停車時請將手煞車完全的拉起後，再放開煞車踏板。
- 若手煞車拉起後放開煞車踏板，無法固定車輛時，請立即至中華三菱體系服務廠檢修。

放鬆手煞車

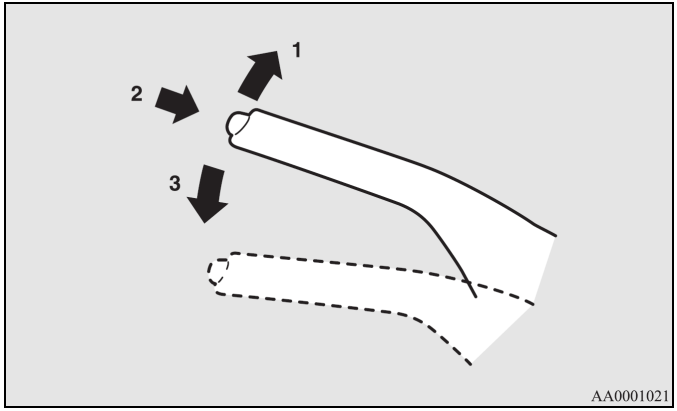

1- 稍微提起手煞車拉柄。

2- 按下手煞車拉柄末端的按鈕。

3- 將拉柄往下壓。

⚠注意

- 車輛行駛前，手煞車必須完全釋放，並且需確認煞車警告燈已經熄滅。若行駛中未釋放手煞車，則煞車會過熱，造成煞車失效或故障。
- 如果完全釋放手煞車而煞車警告燈沒有熄滅，即表示手煞車系統有故障。請儘速至中華三菱體系服務廠進行檢查。
  詳細內容請參閱 P.7-11”煞車警告燈”單元。

■ 駐車

停駐車輛時，拉起手煞車並且將排檔桿放在 “P”（駐車）檔位置。

在斜坡停車

遵照下述的程序，以避免車輛在路面上移動：

在下坡停車

下坡駐車時應把前輪轉向路緣，並且將車輛往前移動直到靠近路緣邊的車輪輕碰到路緣為止。
拉上手煞車並且將排檔桿放在 “P”（駐車）位置。
如果必要的話，可以在輪下放置擋塊。

在上坡停車

上坡駐車時應把前輪轉向離開路緣，並且將車輛往後移動直到靠近路緣邊的車輪輕碰到路緣。
拉上手煞車並且將排檔桿放在 “P”（駐車）位置。
如果必要的話，可以在輪下放置擋塊。

備註

- 在將排檔桿排到“P”（駐車）之前，確認先拉起手煞車。若將排檔桿排到“P”（駐車）前未先拉手煞車，則排到“P”（駐車）檔會有比正常需要更多的力量。在此情況下，當想要接著行駛時，排檔時會變得較為困難。

引擎發動時停車

在車上短暫休息時，引擎需熄火不可繼續運轉，並需將車輛停於通風的場所。

⚠警告

- 引擎運轉的狀態下在車內休息，會有不小心移動排檔桿，或是通風不良造成廢氣不循環的風險，這些都會造成嚴重的傷害。

停放車輛地點

⚠警告

- 不要將車輛停放在有乾草或樹葉等可燃物的區域，因為排氣管的熱可能引起火災造成危險。

離開車輛時

當離開車輛時，請取下鑰匙及關閉所有的車門設定防盜上鎖。

請盡量將車輛停放在光線充足的區域。

■ 方向盤高度調整

1. 握住方向盤，放鬆方向盤鎖桿（B）。
2. 調整方向盤到適當的高度。
3. 將調整鎖桿往上推緊（A），使鎖桿緊緊的鎖住。

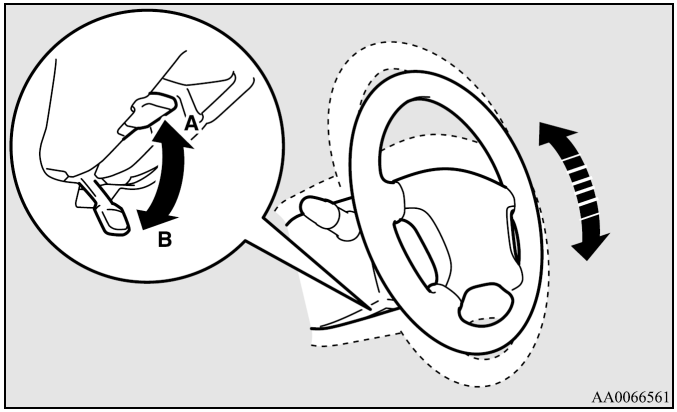

A- 鎖緊

B- 釋放

⚠警告

- 請勿企圖在行駛中調整方向盤。

■ 室內後視鏡

只有在調整完座位之後才進行調整後視鏡，如此才可以清楚的看到車輛後面情況。

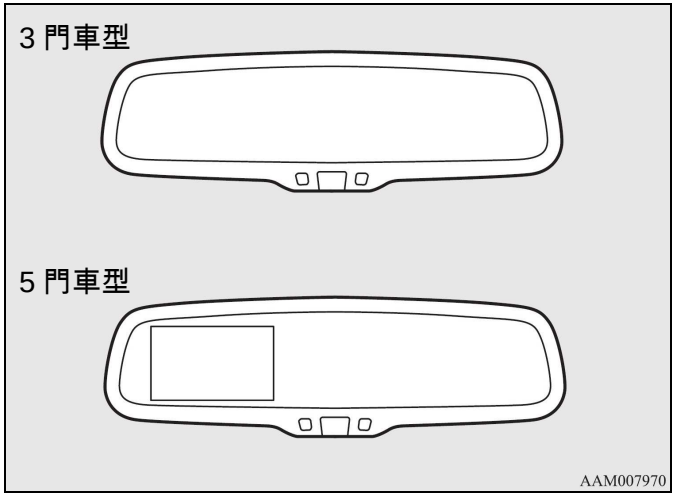

⚠警告

- 行駛中請勿調整室內後視鏡，以免發生危險。室內後視鏡必須在行駛前調整至定位。

調整後視鏡視野達到可清楚看到後窗的最佳狀況。

調整後視鏡的垂直位置

可以將後視鏡上下移動調整其位置。

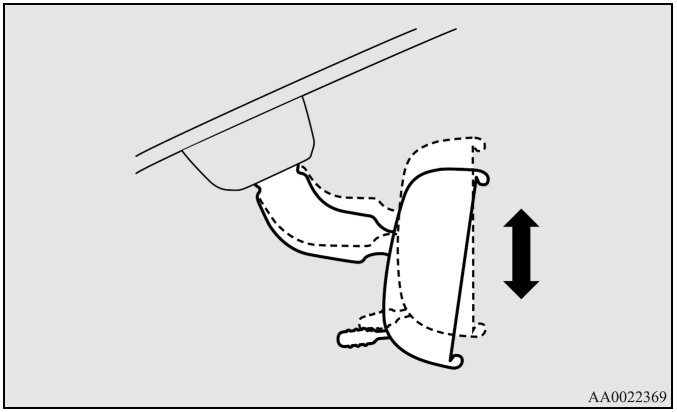

調整後視鏡的位置

可以將後視鏡上下及左右移動調整其位置。

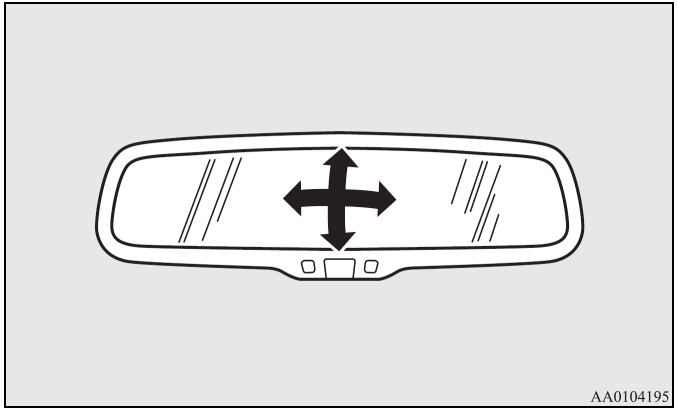

減少眩光

當後方車輛的頭燈太亮時，會自動改變後視鏡的反射係數以減少眩光。

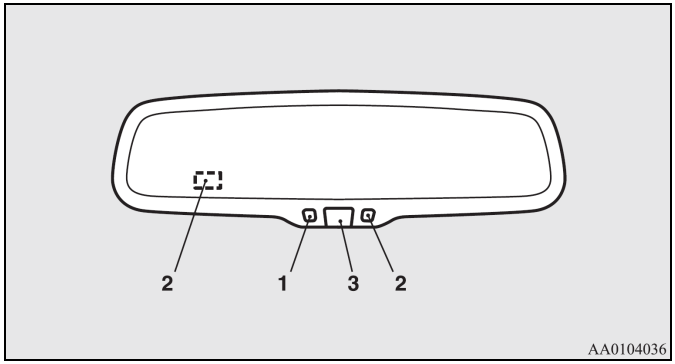

當點火開關在”ON”位置時，則綠色指示燈（1）會點亮，且會自動改變後視鏡的反射係數。

備註

- 請勿懸掛物品或在感知器（2）噴上玻璃清潔劑，否則會降低其敏感度。
- 若要停止自動模式，則按下開關（3）且指示燈將熄滅。當欲回覆自動模式時，則在次按下開關或當將點火開關旋轉至”LOCK”或”ACC”位置後，在將點火開關旋轉至”ON”位置。

車外後視鏡

複合式凸面鏡

駕駛側使用複合式凸面鏡，而前乘客側則使用單凸面鏡。

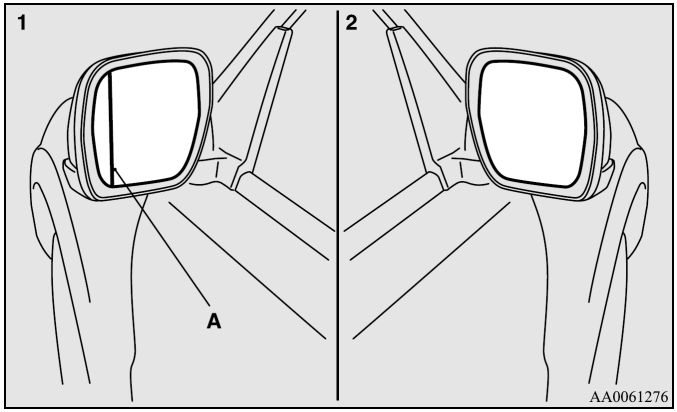

1. 複合式凸面鏡
2. 單凸面鏡

單凸面鏡具有固定的曲率，而複合式凸面鏡在分界線（A）的內側與外側有不同曲率。
分界線內側的視覺與普通車門後視鏡相同。
但是分界線外側的視野角度較普通車門後視鏡要寬。

⚠警告

- 從後視鏡分界線內側看到物體距離的感覺與從後視鏡分界線外側看到的不同。
  從後視鏡分界線外側看到的物體比從後視鏡分界線內側看到的物體還遠。

調整後視鏡位置

當點火開關轉至「ON」或「ACC」的位置時，即可操作車外後視鏡。

⚠警告

- 行車時不可嘗試調整後視鏡。否則會造成危險。
  行車前請務必調整後視鏡。
- 您的車輛配備有凸面型後視鏡。請瞭解您從後視鏡看到的物體比一般平面後視鏡看到的更小且更遠。
  變換車道時，請勿利用此後視鏡來估算後方車輛的距離。

1. 調整時，先將撥桿（A）撥到欲調整的一邊。

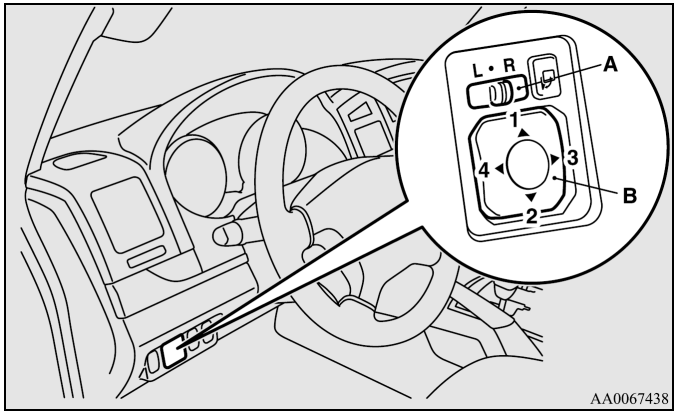

L - 左側後視鏡調整
R - 右側後視鏡調整

2. 按開關（B）之上、下、左、右側以調整後視鏡。

1- 上	2- 下
3- 右	4- 左

3. 回復撥桿（A）至中央位置（●）。

後視鏡收摺及展開

車外後視鏡可向內收摺，以避免在狹窄的地方停車受損。

⚠注意

- 車輛行駛時不可操作後視鏡收摺。
  車輛行駛時若無後視鏡了解路況，易導致意外發生。

後視鏡展開/收摺開關

當點火開關位於“ ON” 或“ ACC” 位置時，可操作後視鏡收摺開關。

按下收納開關，可以使後視鏡往內收摺。再按一次收摺開關，可將後視鏡回復至展開的位置。

當點火開關轉至“ LOCK” 位置時，30 秒內仍可操作後視鏡展開或是收摺。

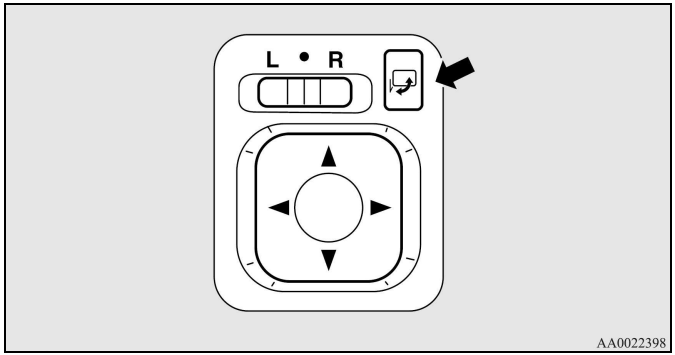

⚠注意

- 後視鏡亦可用手動方式進行收納及展開。當您用過收納開關進行收納或展開後，仍應使用收納開關進行下一次的收納或展開，而不是用手。此時如果您用手展開，後視鏡可能不會固定在適當的位置，即會因風吹或開車時的振動而擺動，無法讓您正常的觀看後方的視野。

備註

- 當後視鏡作動時，請不要用手去阻擋它的作動。
- 若後視鏡的展開受阻擋時，您可能無法使用收納開關來回復它原先的位置。如果發生這種情形，則按下收納開關讓後視鏡收摺，再按一次收納開關使它展開，即可回復到它原先的位置。
- 假如電瓶沒電時或當您發動引擎時展開後視鏡，它可能會中途停下來。假如發生此情形，按下收納開關收摺後視鏡，再按下收納開關展開即可正常作用。
- 當後視鏡因結霜或遭外力影響而無法使收納開關讓後視鏡正常作動時，請勿重覆按下收納開關來試著作動後視鏡，否則可能會造成作動馬達燒毀。

後視鏡自動展開

如果是在後視鏡收摺的狀態下發動引擎，當車速達 30 km / h 時，後視鏡就會自動地展開。

後視鏡加熱*

當後視鏡上有霧氣或水珠時，可使用後視鏡加熱功能。

開啟加熱功能時，指示燈（C）會亮起，加熱功能會於開啟後 20 分鐘自動關閉。

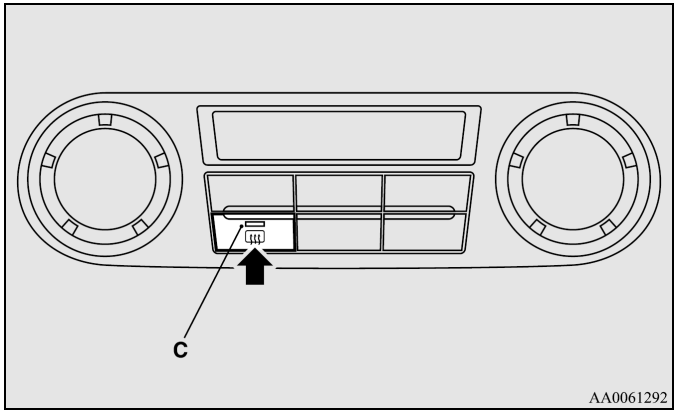

■ 點火開關

AA0005566

LOCK
引擎熄火且方向盤鎖住。開關在此位置時才可插入或取出鑰匙。

ACC
引擎熄火，但仍可以操作收音機、點煙器及其他電氣配備。

ON
引擎運轉，而且可使用所有之配備。

START
操作起動馬達，在引擎起動之後，放開鑰匙，它將會自動地轉至”ON”位置。

備註

- 此車配備晝行燈，當點火開關處於”ON”時，開啟前大燈近光光束。請參閱第 7-55 頁”頭燈”。
- 此車配備電子晶片密碼防盜系統，當起動鑰匙時，鑰匙內發射器所送出之 ID 密碼必須符合晶片密碼系統電腦所記憶之密碼。
  請參閱第 5-2 頁”晶片防盜系統”。

點火開關照明燈

在下列的情況下，點火開關燈會亮起以方便插入或取下點火鑰匙。

- 打開任一車門或尾門時，點火開關燈會亮起。車門關閉後，點火開關照明燈會慢慢變暗，並在 15 秒後完全熄滅。
- 在所有車門與尾門都關閉時取下點火鑰匙，點火開關照明燈會亮起並持續 15 秒。

在點火開關照明燈亮起時如果有以下任何動作，點火開關燈會立即熄滅。

- 全部車門與尾門皆關閉且點火開關轉至「ON」位置。
- 使用中控鎖功能將全部車門與尾門上鎖。
- 使用免鑰匙進入系統（若有此配備）將全部車門與尾門上鎖。

備註

- 當室內燈開關於（O）位置時，點火開關照明燈不會亮起。
- 點火開關照明燈開啟時間可以調整，進一步資訊請洽中華三菱體系服務廠。
- 當室內燈與地圖燈及後座燈開啟時間調整後，點火開關燈也會隨之自動變更亮起時間。當室內燈與地圖燈及後座燈開啟時間調整為零後，點火開關燈在取下鑰匙時也不會亮起。
  更多的資訊，請洽中華三菱體系服務廠。

取下鑰匙

將檔位排至"P"(駐車)檔，然後將鑰匙轉至「LOCK」位置再取下。

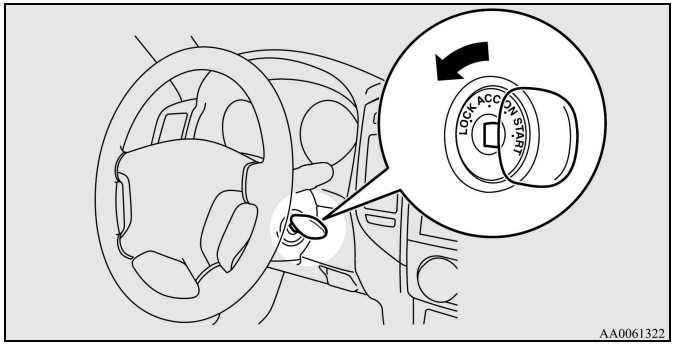

注意

- 車輛行駛中不可將鑰匙從點火開關取下。如此會讓方向盤鎖上而失去控制。
- 如果行駛中引擎熄火，動力輔助煞車將失去作用，而造成煞車效果衰減。此外，動力轉向系統也會失去功能，因此需要用更大的力量轉動方向盤。
- 引擎沒有運轉時，請勿長時間將點火鑰匙保持在「ON」位置，否則將造成電瓶電量耗盡。
- 引擎運轉時，切勿將鑰匙轉至「START」位置，否則將造成起動馬達損壞。

■ 如何將方向盤上鎖及開鎖

上鎖

將鑰匙移至“ LOCK” 位置，然後轉動方向盤以使其上鎖。

開鎖

當將鑰匙轉至“ ACC” 位置時，輕輕轉動方向盤。

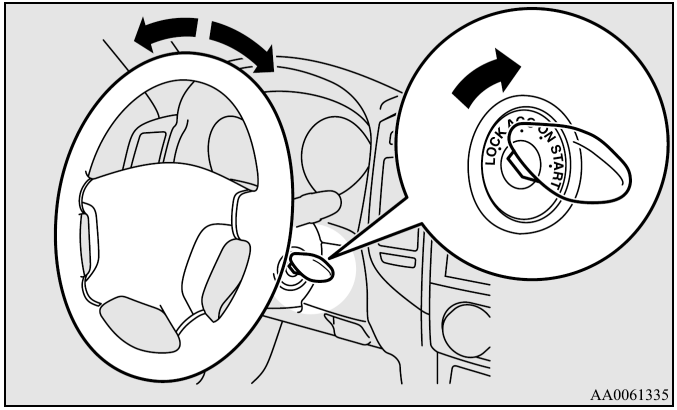

⚠注意

- 離開車輛時，請將鑰匙取下。

■ 起動

起動的技巧

- 一次作動不可超過 10 秒，否則電瓶電量將被耗盡，若引擎無法起動，可先將鑰匙轉回”LOCK” 位置，靜待幾秒後再試一次。如果起動馬達仍在轉動時，嘗試重覆起動，將會造成起動馬達機構損壞。

⚠警告

- 切勿在密閉空間或通風不良地方起動引擎。車輛排放之廢氣中含有一氧化碳，其無色無味及具有毒性，將可能會造成嚴重傷害或死亡。

⚠注意

- 不要企圖以推車或拖車方式來起動引擎。
- 不要在引擎尚未熱車之前使引擎高速運轉，或以高速行駛。
- 當引擎起動後，要儘速放開點火鑰匙，以免損壞起動馬達。
- 此車配備有渦輪增壓器，在高速或爬坡駕駛後，請不要立即將引擎熄火，先讓引擎維持怠速運轉，使渦輪增壓器冷卻下來再熄火。

發動引擎

起動步驟如下所示：

1. 插入點火鑰匙並繫上座椅安全帶。
2. 確認已拉起手煞車。
3. 用力踩住煞車踏板。
4. 確認排檔桿在”P”（駐車）檔位。

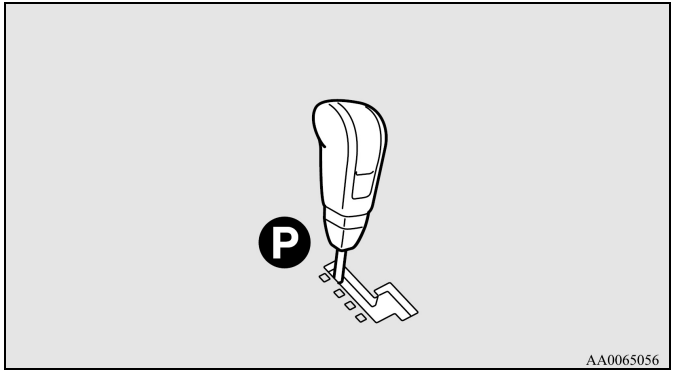

5. 將點火鑰匙轉至”ON”位置。
   起動引擎前，確定所有的警告燈亮起。
6. 不踩油門踏板將點火鑰匙轉至”START”位置，並在引擎運轉後就放開鑰匙。

備註

- 如果在引擎冷車狀態，柴油預熱指示燈會亮較長時間。
- 引擎發動 5 秒後柴油預熱指示燈亮起，將鑰匙轉至”LOCK”位置，然後再將鑰匙轉至”ON”重複數次，以預熱燃料幫助引擎起動。
- 當引擎是熱車狀態下，即使點火鑰匙是在”ON”的位置，柴油預熱指示燈也不會亮。轉動鑰匙開關至”START”位置以起動引擎。

燃料噴射學習

為保持廢氣排放量和低引擎噪音，引擎需對燃油噴射量進行學習。

學習過程中引擎聲音較往常略有不同，聲音的變化並不表示故障。

■ 柴油碳粒補集器（DPF）

柴油碳粒補集器，它是一種能收集柴油引擎廢氣中大部分碳粒(PM)的設備。DPF 會在車輛行駛過程中自動燃燒。而在某些條件下，DPF 無法燒掉所有補集的碳粒（PM），使過量的 PM 積存在 DPF 之中。

⚠警告

- 不要將車輛停放在易燃物質(如乾草或樹葉)的地方，因為 DPF 在還原過程中會產生高溫，可能引起火災發生。

⚠注意

- 不可使用非指定的燃料或機油。另外不要使用任何的燃料添加劑。裡頭的物質可能對 DPF 有不良影響。請參閱第 0-12 頁和 2-4 頁的”燃料選擇”和”引擎機油”。

備註

- 為避免過多 PM 累積在 DPF 之中，請盡量避免長時間低轉數和短距離行駛。

DPF 警告燈

為確保 DPF 系統正常運作，當發生異常時，DPF 警告燈會亮起或是閃爍。系統正常時，DPF 警告燈會在點火開關開至”ON”時亮起，幾秒後自行熄滅。

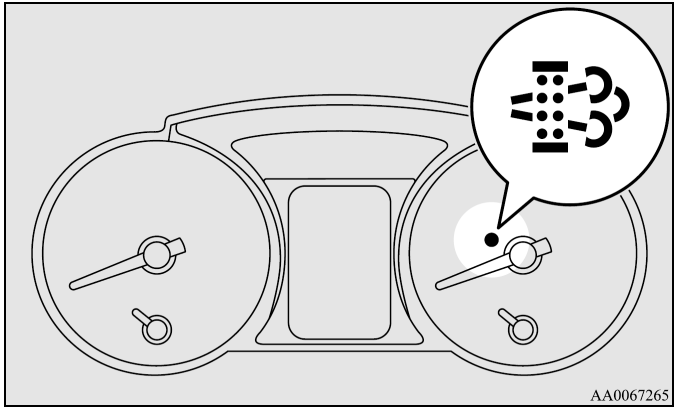

當 DPF 警告燈於車輛行駛中亮起

當警告燈亮起時，表示 DPF 內積存太多 PM 無法燒掉。為了使 DPF 燒掉 PM，請試著如下駕駛車輛：

- 水溫大約在中間穩定位置，以 40km/h 速度行駛至少 20 分鐘。

如果 DPF 警告燈持續亮著，請與中華三菱體系服務廠連繫。

⚠注意

- 不必完全依照上述方式操作車輛，請依道路駕駛安全為主。

當 DPF 警告燈於車輛行駛中閃爍

DPF 警告燈閃爍表示系統異常，請至中華三菱體系服務廠檢查。

⚠注意

- 如不理會燈號閃爍繼續駕駛車輛，可能會使引擎或 DPF 故障。

■ 自動變速箱 INVECS-II 手自排模式

最佳化控制的設計且具備主動式控制能力，電子控制變速箱幾乎可針對所有行駛與道路狀況搭配最理想的檔位。

您也可以手動切換檔位。請參閱第 8-19 頁”手自排模式”。

備註

- 在磨合期或接回電瓶電纜線之後立即行駛，換檔可能較不順暢，這並不表示變速箱故障。
  變速箱在經由電子控制系統換檔幾次系統學習之後，換檔就會更加順暢。

排檔桿操作

此款變速箱有 5 個前進檔與 1 個倒車檔。

視排檔桿的位置、車速及油門踏板位置而定，會自動選擇各檔位。

排檔桿有 2 個撥閘，主撥閘（1）與手排撥閘（2）。

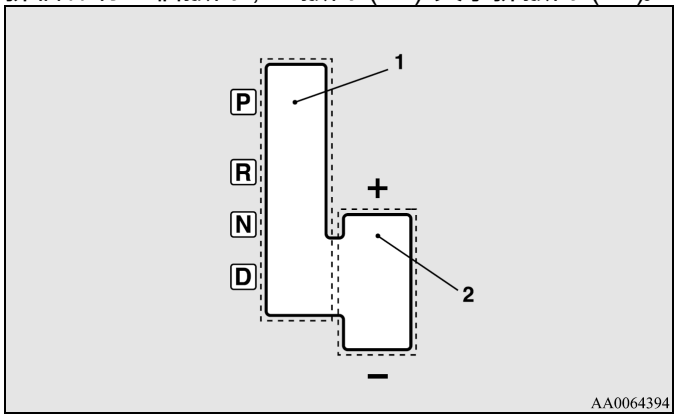

主換檔區有 4 個檔位，且配備一鎖定鈕（A）以避免選擇到錯誤的檔位。

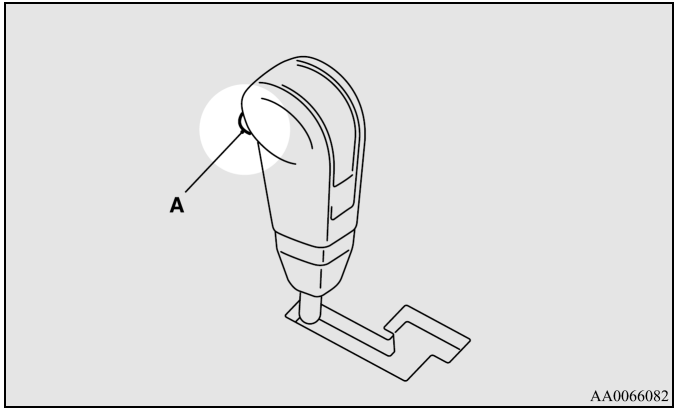

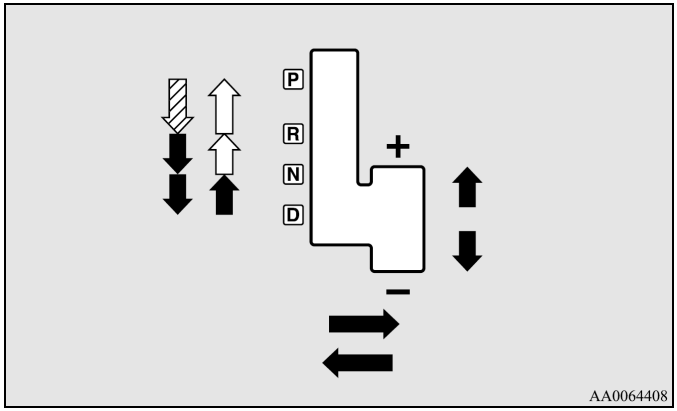

⇩	鎖定鈕必須按下且煞車踏板必須踩下，才可以移動排檔桿。
⇩	按鈕必須按下，才可移動排檔桿。
⬇	按鈕不須按下，即可移動排檔桿。

⚠警告

- 如果一直按著鎖定鈕操作排檔桿的話，排檔桿可能會誤排入”P”（駐車）或”R”（倒車）檔位。圖中⬇表示執行操作時不需要按下鎖定鈕。

⚠警告

- 從"P"檔位（駐車檔）或"N"檔位（空檔）排入任何檔位時，請踩住煞車踏板。
  當車輛開始起步前，請勿在踩下油門踏板時，將排檔桿從"P"檔位(駐車檔)或"N"檔位(空檔)排入任何檔位，否則車輛會往前或往後衝而發生危險。

備註

- 如果沒有踩下煞車踏板，檔位鎖定裝置不會被觸發，以防止檔位從”P”（駐車）檔位移動至其他檔位。

排檔桿位置指示燈

當點火開關轉至「ON」位置時，儀錶板上的指示燈會亮起以顯示排檔桿的位置（即「P」、「D」、「R」等檔位）。

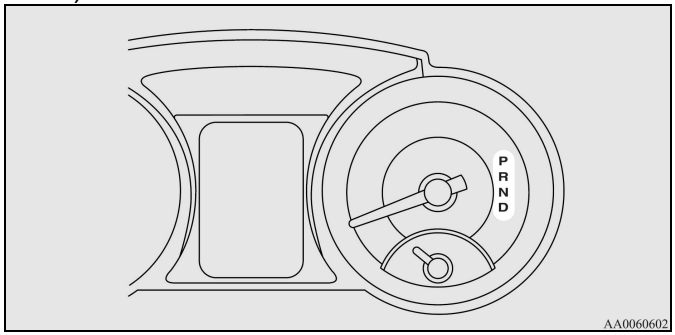

排檔桿位置（主撥閘）

“P”駐車檔

P 檔位會鎖定變速箱避免車輛移動。在該檔位時可起動引擎。

“R”倒車檔

R 檔位是倒車時使用。

⚠注意

- 在車輛移動時切勿排入「P」（駐車）檔或「R」（倒車）檔，以避免損壞變速箱。

“N”空檔

在 N 檔位時，變速箱為動力分離狀態。其狀態如同手排變速箱的空檔位置一般，可於行駛中遭遇塞車等車輛長時間靜止的情況下使用。

⚠警告

- 行駛中請勿將排檔桿排入「N」（空檔）檔位。因為可能會不小心將排檔桿排入「P」（駐車）檔或「R」（倒車）檔，導致嚴重的意外或喪失引擎煞車。
- 車輛停在斜坡時，請將排檔桿排入「P」（駐車）檔，且不可在「N」（空檔）時起動引擎。
- 要將排檔桿排入或排出「N」（空檔）時，請務必以右腳踩住煞車踏板，將失控的風險降至最低。

“D”行駛檔

此檔位用於正常的行駛。變速箱會依照車速和油門位置自動地選擇適當的檔位。

視路況而定，必要時也會自動作用引擎煞車。

⚠注意

- 在車輛移動時切勿從”R”（倒車）檔排入”D”（行駛）檔，以避免損壞變速箱。

手自排模式

不管車輛是靜止不動或在行進中，請輕輕地將排檔桿從"D"（行駛檔）檔位推到手排撥閘（A）選擇手自排模式。輕輕地將排檔桿推回到主撥閘（B），即可恢復"D"檔範圍的操作。

手自排模式時，只要將排檔桿向後和向前推即可快速地換檔。和手排變速箱相較之下，手自排模式可以在踩下油門踏板的狀態下進行換檔。

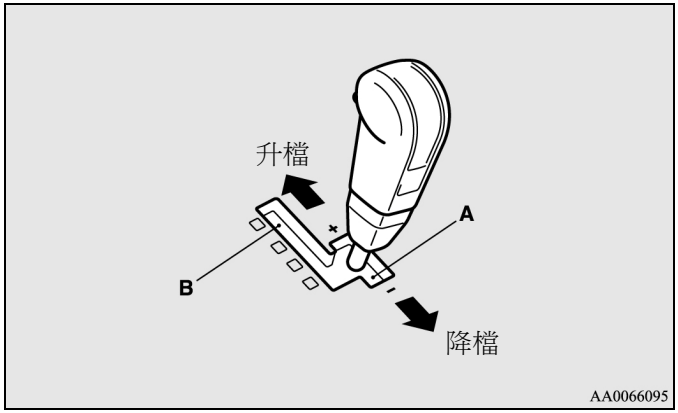

+升檔

往前推一下，即上升一個檔位。

-降檔

往後推一下，即下降一個檔位。

⚠注意

- 在手自排模式時，駕駛者必須依據道路狀況進行升檔的切換，要注意保持引擎轉速在紅線區以下。
- 將排檔桿向後快推二下（降檔），即可跳過一個檔位（也就是 3 檔降至 1 檔、4 檔降至 2 檔、5 檔降至 3 檔）。由於突然的引擎煞車及 / 或瞬間加速會失去循跡性，因此必須小心配合車速進行降檔。

備註

- 在手自排模式僅有 5 個前進檔可以選擇。
  欲倒車或停車時，視需要將排檔桿排入「R」（倒車）或「P」（駐車）檔位。
- 在某個車速下，當排檔桿被移至「+」（升檔）位置時，變速箱可能會拒絕升檔，以維持良好的運轉性能。同樣的，在某個車速下，當排檔桿被移至「-」（降檔）位置時，變速箱可能會拒絕降檔，以避免引擎超轉速。
- 在手自排模式的情況下，當車速減慢時會自動降檔。當車輛停止時，會自動選擇 1 檔。
- 於濕滑道路起步時，將排檔桿往前推入「+」（升檔）位置。使變速箱排入 2 檔，如此可在濕滑道路起步時更順利。再將排檔桿推入「-」（降檔）位置就能排回 1 檔。

手自排模式指示燈

在手自排模式的情況下，會由儀錶板上的指示燈（A）指示目前選擇的檔位。

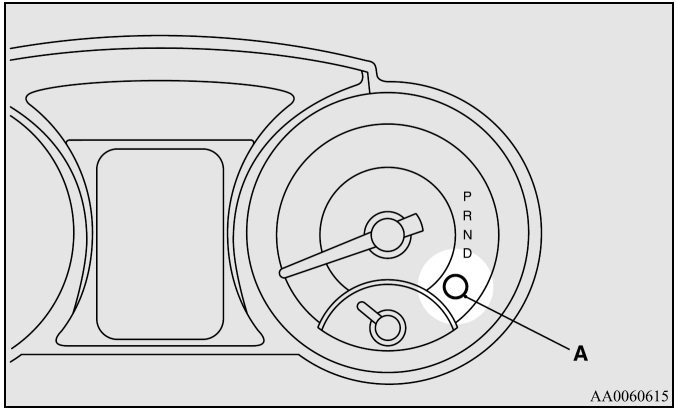

備註

- 選擇手自排模式時，「D」檔指示燈就會熄滅。

自動變速箱發生故障時

「N」檔指示燈閃爍時

在「D」（行駛）檔位或選擇「手自排模式」時，如果「N」檔指示燈（A）閃爍，則可能是自動變速箱故障。

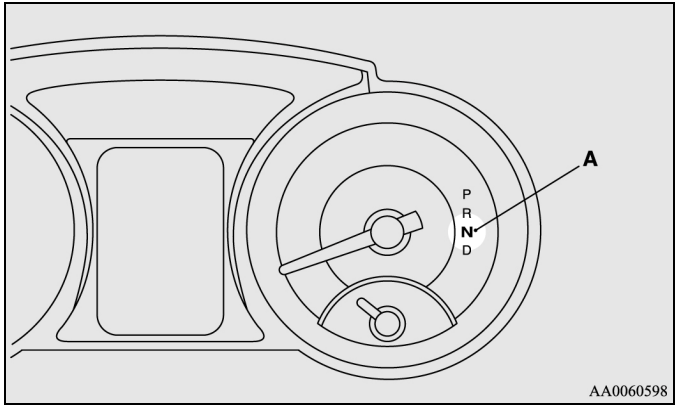

注意

- 以「D」檔位或「手自排模式」行駛時，如果「N」檔指示燈閃爍，則會因為變速箱故障而作動自動變速箱的安全裝置，建議您儘速至中華三菱體系服務廠檢修。

自動變速箱油溫度警告燈亮起時

當自動變速箱油溫度太高時，自動變速箱油溫度警告燈會亮起。在正常的情況下，當點火開關轉至「ON」位置時，警告燈會亮起，然後在幾秒鐘後就會熄滅。

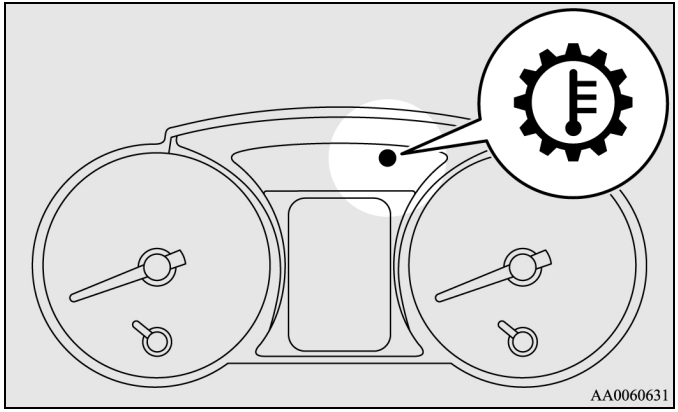

⚠注意

- 如果警告燈亮起，請降低引擎轉速並將車輛停至安全位置。然後將排檔桿排入「P」（駐車）檔位並使引擎維持怠速運轉直到警告燈熄滅為止。警告燈熄滅後就可以恢復正常行駛。如果警告燈無法熄滅，建議您回中華三菱體系服務廠進行車輛檢查。

■ 自動變速箱的操作

⚠注意

- 在引擎運轉且車輛靜止時，入檔之前應將煞車踏板踩到底以避免車輛滑行。
  在入檔後車輛便會開始移動，尤其是在引擎轉速高、高怠速或空調作用時，所以只能在您準備好要行駛時才可放開煞車。
- 隨時用右腳踩下煞車踏板。
  如果以左腳踩煞車踏板，發生緊急狀況時，可能會讓駕駛者反應不及。
- 當另一腳踩在煞車踏板上時，如果踩下油門踏板，將會影響煞車效果，並可能導致煞車來令片快速磨耗。
- 將排檔桿從「P」（駐車）或「N」（空檔）檔位排入其他檔位時，請勿提升引擎轉速，以免突然加速。
- 請依行駛的狀況，將排檔桿排至適當的檔位。
  不可在車輛向後滑行時，將排檔桿排至“ D” 檔或是手自排模式，及車輛向前滑行時排至“ R” 檔。
  因可能會造成引擎熄火，導至煞車無力及方向盤變重等，造成意外發生。

⚠注意

- 當車輛靜止、煞車踏板踩下時，請勿提升引擎轉速。
  否則會損壞自動變速箱。同時，當排檔桿在「P」（駐車）、「N」（空檔），「D」（行駛檔）檔位時踩住煞車踏板，即使踩下油門踏板，引擎的轉速也無法上升。

超車加速

「D」(行駛)檔行駛時，如果想得到額外的加速，請將油門踏板踩到底，自動變速箱就會自動降檔。

備註

- 手自排模式時，將油門踩到底也不會產生降檔。

上坡/下坡行駛

上坡行駛

如果電腦判定換至較高檔位無法維持目前的速度，則變速箱就不會升檔至較高檔位，以確保平穩行駛。

下坡行駛

當行駛於下陡坡時，電腦會自動選擇較低的檔位，此功能可協助引擎煞車作用以減少使用煞車的需要。

停車等候

停等交通號誌下暫停時，車輛可維持入檔狀態並踩下煞車踏板保持靜止。

在引擎運轉時要長時間停止，則可將排檔桿排至「N」（空檔）檔位然後拉起手煞車，同時以腳煞車保持車輛靜止。

⚠注意

- 請勿在坡道上利用控制油門踏板來保持車輛靜止(未使用煞車踏板)，務必使用手煞車及 / 或腳煞車來保持車輛靜止。

駐車

要停車時，請先讓車輛完全停止，拉起手煞車，然後將排檔桿排至「P」(駐車)檔。

離開車輛時，請務必將引擎熄火並取下點火鑰匙。

備註

- 在斜坡上將排檔桿排入「P」(駐車)檔位之前，請務必先拉起手煞車。如果在拉起手煞車之前，將排檔桿排入「P」（駐車）檔位，在下一次要行駛車輛時，會難以將排檔桿自「P」（駐車）檔位排出，而需要用力地移動排檔桿。

自動變速箱速度沒有變化時

行駛中如果變速箱速度沒有變化，或是車輛在上坡起步時無法前進，即表示變速箱發生故障，導致安全裝置作動，建議您儘速至中華三菱體系服務廠檢查車輛。

1. 如果車輛在上坡難以起步，請將排檔桿排入手自排模式的 2 檔。
   視變速箱的故障程度而定，此方法可能無效。
2. 一旦車輛在平坦路面開始移動，就將排檔桿排回「D」（行駛）檔位。

■ SUPER SELECT 4WD II（SS4 II）

可以操作加力箱排檔桿（A）切換成後輪驅動或 4 輪驅動，請配合路面狀況將加力箱排檔桿排至適當檔位。此外，2WD / 4WD 作用指示燈可指示加力箱排檔桿的排檔狀態，請參考 P.8-26 “2WD / 4WD 操作指示燈”單元。

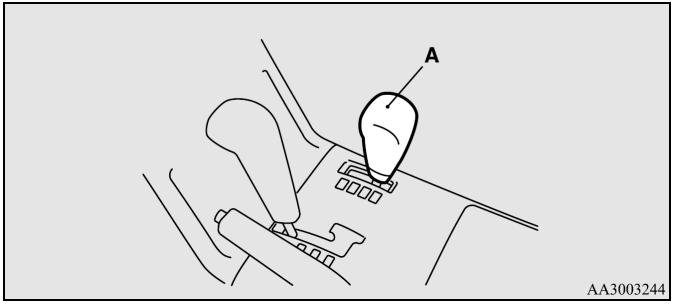

加力箱選擇桿位置及 2WD/4WD 操作指示燈

加力箱選擇桿位置		2WD/4WD 操作指示燈	行駛情形
2H	後輪驅動	4L	當行駛於一般路面時。
4H	全時 4 輪傳動	4L	Super Select 4WD II 之基本位置。 當行駛於一般乾燥路面或濕滑路面時。
4HLc	中央差速器鎖定 4 輪傳動	4L	當行駛於不平路面或沙地、積雪路面等時。
4LLc	中央差速器鎖定 低速 4 輪傳動	4L	當登險昇坡或下險降坡，或是泥濘地等惡劣路面時 (特別是需要增加馬力時)。

亮起　　熄滅

⚠注意

- 當行駛於陡坡、沙地、泥濘地或惡劣路面時，使用“ 4LLc” 位置時，可於低速行駛時，獲得最大之扭力。但車速不可超過“ 4LLc” 位置之 70 km/h 速限。當車速超過 70 km/h 之速限時，變速箱內之限速裝置將會作動，以保護變速箱。
- 在公路或高速公路上勿用“4LLC” 或“4HLC” 位置行駛，如此可能會加快輪胎、離合器及其他部份磨損，增加油耗且產生較大之噪音。其亦可能會造成差速器機油溫度升高，導致驅動系統元件之損壞。此外驅動鏈條可能會因負荷過大而造成漏油、元件受損或其他嚴重問題。當行駛於一般路面時，加力箱選擇桿必須置於“2H” 或“4H” 位置。

加力箱排檔桿操作

當要操作加力箱選擇桿時，將其往下壓即可移動。

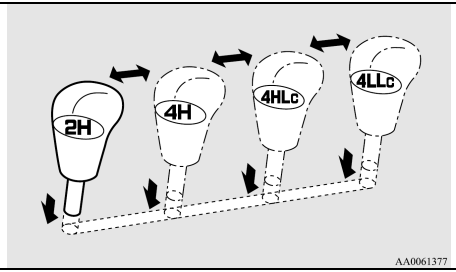

切換加力箱模式	程序
2H → 4H	切換桿可在車子靜止或行進時在這些位置上移動。 車子靜止時切換，必須先將排檔桿排至 N（空檔）。 車子行進中要切換時，應先將排檔桿排至 D（行駛檔）檔，使車輛朝前直線行駛，並放開油門踏板，然後才移動加力箱選擇桿。
4H → 2H 或 4HLC	
4HLC → 4H	
4HLC → 4LLC	如果車輛正在移動，則需先讓車輛完全停止。將排檔桿排至"N"（空檔）位置，然後移動加力箱選擇桿位置。
4LLC → 4HLC	

備註

- 當要於"2H" ↔"4H" ↔"4HLc" 位置間切換時，車速必須低於 100km/h。
- 當車子於寒冷區域行駛中或車輛未完全暖車，要將切換桿從 2H 切換到 4H 時，變速箱齒輪可能會發出噪音，此時可試著停車後再切換。
- 當於車輛靜止，將切換桿於"2H" ↔"4H" 或"4H" ↔"4HLc" 間切換時，2WD/4WD 操作指示燈會於切換過程閃爍。此時先緩慢行駛，於確認燈已正常點亮後，再以一般方式行駛。
- 當 2WD/4WD 操作指示燈閃爍時，請勿移動切換桿。
- 如定速裝置作用，切換"2H" ↔"4H" ↔"4HLc" 間位置時，加力箱會產生一些噪音。

注意

- 當後輪在雪地或是冰上打滑時，不可操作加力箱選擇桿。

2WD/4WD 操作指示燈

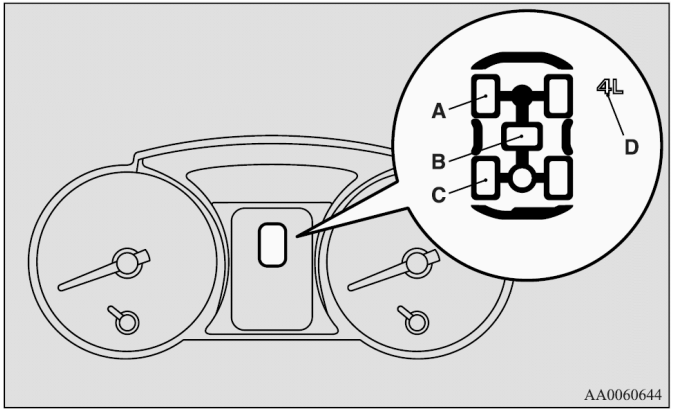

A - 前輪指示燈
B - 中央差速器指示燈
C - 後輪指示燈
D - 低速中央差速器鎖定燈

當點火開關位於“ ON” 位置時，位於儀錶板上之 2WD/4WD 操作指示燈可指示加力箱切換位置。2WD/4WD 操作指示燈依據下列方式指示加力箱之切換狀況。

“ 2H” ⇔“ 4H”

加力箱選擇桿位置	2WD/4WD 操作指示燈
2H	4L
驅動模式開關切換中	4L
4H	4L

閃爍 亮起 熄滅

“2H” ⇔ “4HLc”

加力箱選擇桿位置	2WD/4WD 操作指示燈
2H	4L
驅動模式開關切換中	4L
4HLc	4L

閃爍 亮起 熄滅

▶

“4H” ⇔ “4HLc”

加力箱選擇桿位置	2WD/4WD 操作指示燈
4H	4L
驅動模式開關切換中	4L
4HLc	4L

閃爍 亮起 熄滅

▶

“4HLc” ↔ “4LLc”

加力箱選擇桿位置	2WD/4WD 操作指示燈
4HLc	4L 4L
驅動模式開關切換中	4L 4L
4LLc	4L 4L

閃爍 亮起 熄滅

▶

備註

- 當加力箱切換驅動方式時，2WD/4WD 操作指示燈會閃爍。當其閃爍時請注意下列事項：
  - 切換加力箱驅動方式時，請保持車輛朝前直線行駛，若您於前進時轉動方向盤，將可能會產生齒輪敲擊聲，且可能無法順利切換至所需之傳動方式。
  - 當車輛行駛時，於“ 2H” ↔“ 4H” ↔“ 4HLc” 位置間切換後，前輪及/或中央差速器鎖定指示燈持續閃爍，則請保持向前直線行駛，並慢慢踩下油門踏板數次。
  - 若於“ 4HLc” ↔“ 4LLc” 位置間切換後，前輪及後輪指示燈持續閃爍，且無法切換至所需之傳動方式，則將切換桿移回原先之位置，使車輛保持向前直線行駛並放開油門踏板，將變速箱之排檔桿移至“ N” 檔位置，然後再次將加力箱選擇桿移至所需位置。

備註

- 無法於“4HLc” ↔ “4LLc” 位置間切換，且前輪及後輪指示燈急速閃爍（每秒 2 次）時，則請停止車輛並放開油門踏板，將變速箱排檔桿排入“N” 檔位置，然後再次將加力箱選擇桿移至所需位置。

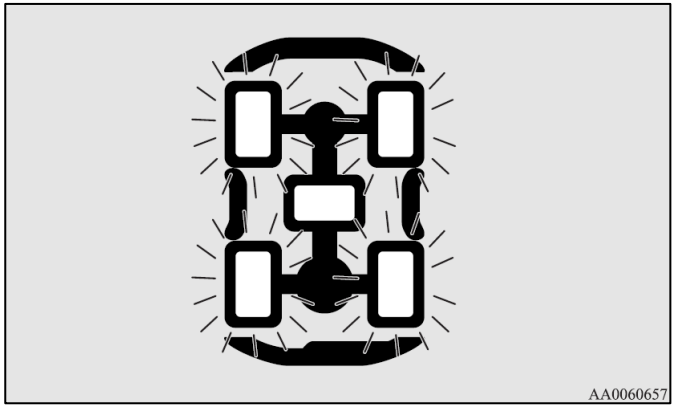

注意

- 若加力箱系統偵測到有故障產生，且使安全裝置作動時，前輪及後輪指示燈將會熄滅，且中央差速器指示燈會開始閃爍(每秒一次)，此時將無法切換加力箱之傳動方式。若遇此情形時，將車輛停放於安全處所，並進行下列步驟：將引擎熄火，然後再次起動引擎，檢查指示燈是否恢復為先前之樣子。若是，則表示系統沒有問題。若指示燈仍繼續閃爍，則應儘速將車送至中華三菱體系服務廠檢修。

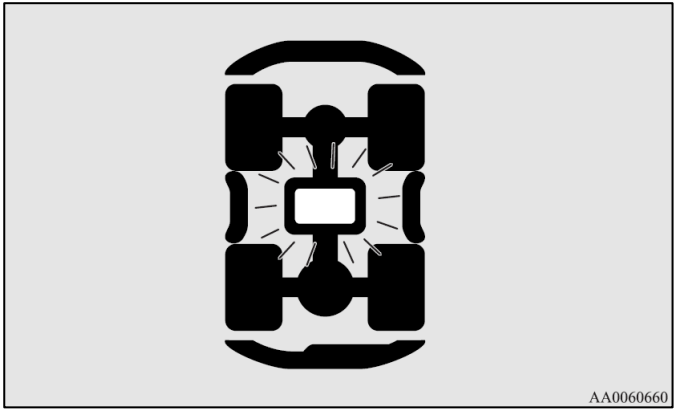

■ 後差速器鎖定

如果有一輪空轉且車輛困住，即使使用 4 輪驅動也無法脫困，可以使用後差速器鎖定開關（A），操作後使差速器鎖定以提供額外的牽引力。

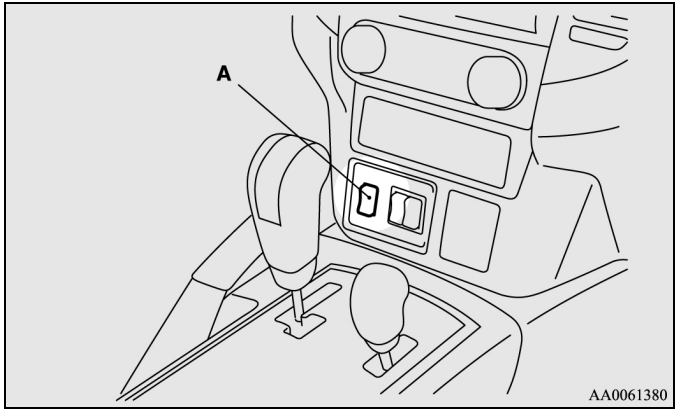

操作後差速器鎖定

1. 將加力箱排檔桿排至「4LLc」或「4HLc」檔位。
2. 按下後差速器鎖定開關（1）以作動後差速器鎖定。
3. 按下後差速器鎖定開關（2）即關閉後差速器鎖定。

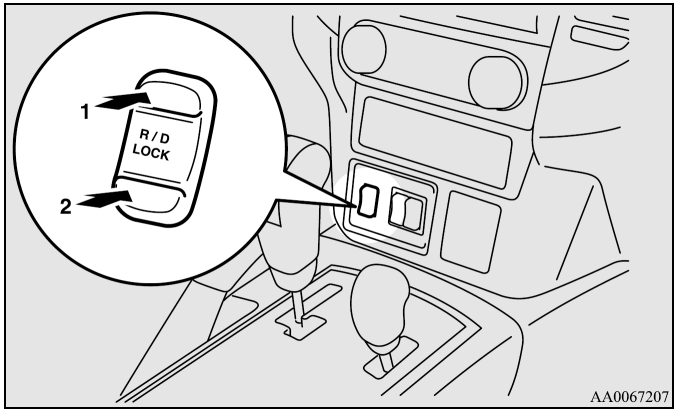

⚠注意

- 在車輪停止轉動後才能操作後差速器鎖定開關。在車輪轉動中操作後差速器鎖定開關會導致車輛無預警加速。

備註

- 當加力箱排檔桿排至「4H」或「2H」檔位時，後差速器鎖定是無作用的。
- 當加力箱排檔桿在「4LLc」或「4LLc」檔位且後差速器鎖定時，將加力箱排檔桿排至「4H」或「2H」檔位就會使後差速器自動解除鎖定。

後差速器鎖定指示燈

當點火開關轉至「ON」位置時，儀錶板上的後差速器鎖定指示燈（A）會亮起幾秒鐘然後指示後差速器鎖定的作用狀態（作動或解除）。

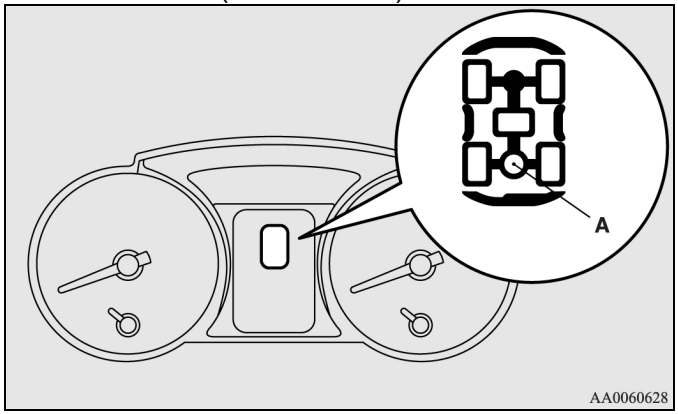

備註

- 當點火開關轉至「ON」位置時，2WD/4WD 作用指示燈也會亮起幾秒鐘。
  請參閱第 8-26 頁“ 2WD/4WD 操作指示燈” 單元。
  後差速器鎖定的狀態（按下後差速器鎖定開關）由後差速器鎖定指示燈閃爍或恆亮來表示。

後差速器鎖定的作用狀態	後差速器鎖定指示燈
後差速器鎖定解除	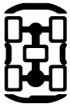
切入過程	
後差速器鎖定作動	

：閃爍
：亮起（恆亮）
：保持關閉狀態

備註

- 當後差速器鎖定進行作動與解除狀態切換時，指示燈會閃爍。完成切換操作時，指示燈會恆亮或者不亮。
- 當後差速器鎖定作動時，會中止主動式車身穩定與循跡控制（ASTC）和防鎖死煞車系統（ABS）功能。當這些功能中止時，ASTC 指示燈、主動式車身穩定控制功能 OFF 指示燈、ABS 警告燈及煞車警告燈都會亮起。這不是故障現象。當後差速器鎖定解除時，這些燈就會熄滅並恢復功能。
  請參閱第 7-11 頁“煞車警告燈”、第 8-45 頁“ABS 警告燈”、第 8-49 頁“ASTC 指示燈”、第 8-51 頁“主動式車身穩定控制功能 OFF 指示燈”單元。
- 當後差速器鎖定作動時，防鎖死煞車系統（ABS）功能會停止，因 ABS 功能無法展現。

- 在按下開關解除後差速器鎖定之後，如果指示燈仍繼續閃爍，將方向盤維持在朝正前方位置，然後慢慢踩、放油門踏板幾次。
- 在按下開關作動後差速器鎖定之後，如果指示燈仍繼續閃爍，請記住以下指示：
  - 如果車速達 12 km / h 或以上，請減速到 6 km / h 或以下。將會完成切換操作且指示燈會維持恆亮。
  - 如果車速為 12 km / h 或以下，將方向盤左右來回轉到底直到指示燈維持恆亮為止。如果車輛陷入鬆軟地面，確認車輛周圍區域都已淨空，然後重複嘗試往前及往後行駛。將會完成切換操作且指示燈會維持恆亮。

⚠注意

- 當後差速器鎖定系統故障時，安全裝置作動；中央差速器鎖定指示燈及前後輪指示燈會熄滅，後差速器鎖定閃爍，且後差速器鎖定不作動，請將您的車輛停放在安全的地方，並將引擎熄火幾分鐘，再重新起動引擎。
  如指示燈回復正常，表示可以安全的繼續駕駛，但如持續閃爍，請儘速至中華三菱體系服務廠檢修。

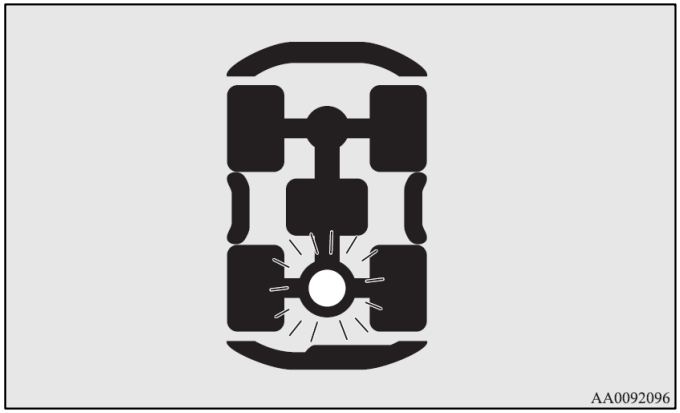

有效使用後差速器鎖定的範例

⚠注意

- 只有在車輛受困且加力箱排檔桿在「4LLc」或「4HLc」檔位也無法脫困時，才可使用後差速器鎖定做為緊急措施。使用完之後請立即解除後差速器鎖定。

有一輪陷入水溝時

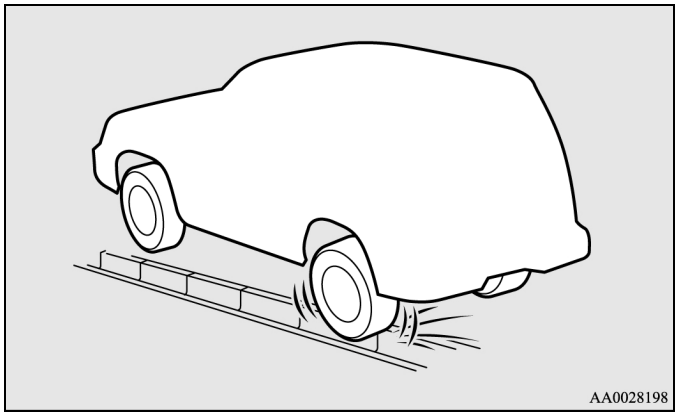

行駛於石頭路面時

車輛有一輪懸空而無法移動時。

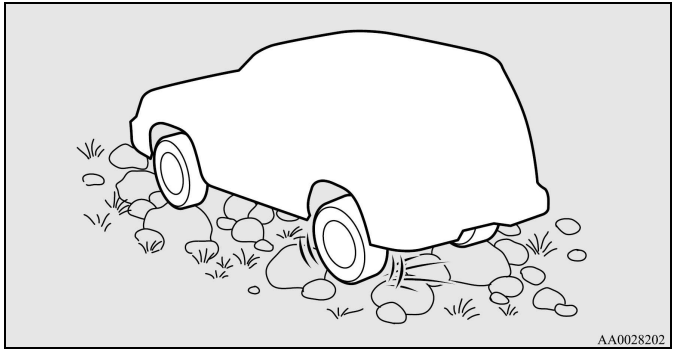

駛離積雪時

車輛有一輪在雪地，且其他車輪在柏油路面而無法駛離時。

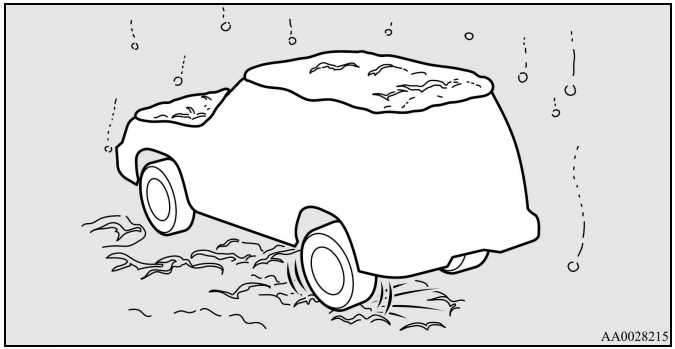

錯誤使用後差速器鎖定的範例

⚠ 警告

- 如果在後差速器鎖定時選擇在「4LLc」或「4HLc」檔位，會發生以下現象並且是相當危險的。
  在一般道路請務必釋放後差速器鎖定。
  - 行駛於柏油路，因錯誤使用而使後差速器鎖定時：在後差速器鎖住時，驅動車輛直行的動力會變得很強，而難以轉動方向盤。

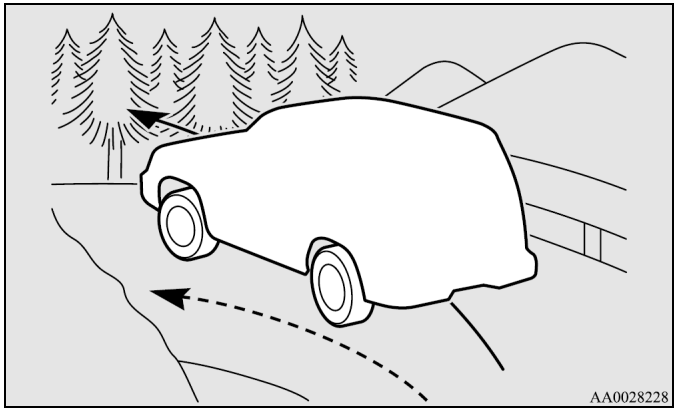

⚠警告

- 如果在轉彎時或在交叉路口要右轉或左轉因錯誤使用而使後差速器鎖定時：車輛無法轉彎只能直行。

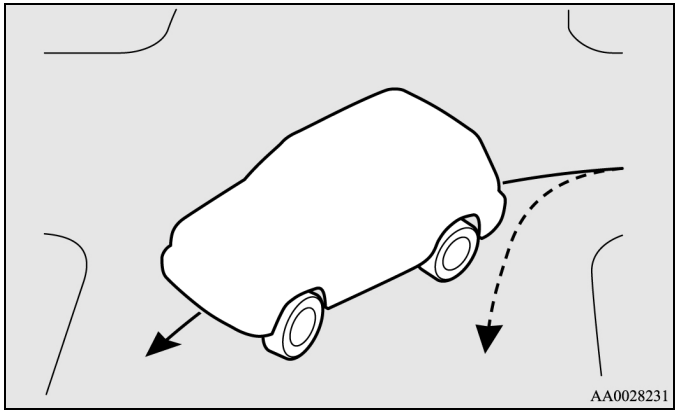

⚠警告

- 除了在雪地或結冰路面緊急脫困之外，因錯誤使用而使後差速器鎖定時：車輛會變得難以穩穩地轉彎。
- 右輪與左輪行駛於不同路況時（例如一輪在公路上另一輪在結冰路面），當引擎煞車或加速時可能會突然改變車輛的方向。
  除了在雪地或結冰路面緊急脫困以外，請勿使用後差速器鎖定，要以四輪驅動行駛。

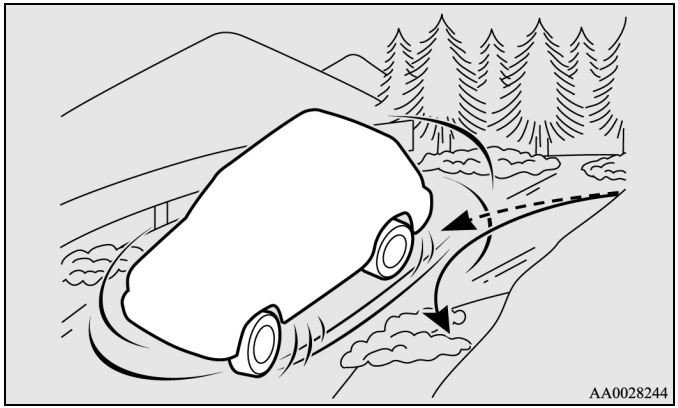

■ 四輪驅動操作

選擇四輪驅動，車輛的前後軸彼此就能緊密相連接。如此可改善循跡性。急轉彎或重複前進後退時，驅動列都是緊密的，感覺就像煞車的效果。四輪驅動車輛的加速更敏捷且順暢。
但是，請注意煞車距離並未較後輪驅動車輛短。
在崎嶇路面(雪地、泥、沙.....等)使用四輪驅動時，正確操控車輛是非常重要的。

備註

- 駕駛姿勢應該比平常更挺直且更靠近方向盤，調整座椅至適當位置以便轉向及操作踏板。應確實繫好安全帶。
- 在崎嶇路面行駛後，應檢查車輛各部零件並用水徹底清洗。請參閱第 8-39 頁“ 行駛崎嶇路面之後的檢查與保養” 單元。

行駛於乾燥柏油路與高速公路時

行駛於乾燥柏油路時選擇「2H」或「4H」檔位。
尤其在乾燥高速公路上切勿選擇「4HLc」或「4LLc」檔位。

⚠注意

- 行駛於乾燥柏油路上如果選擇「4HLc」或「4LLc」檔位，會增加耗油量及產生噪音並加速輪胎的磨耗。
  也會使差速器油溫度上升，可能造成傳動系統損壞。
  此外，傳動組會承受過度負載，可能導致漏油、組件咬死，或其他嚴重的故障。

行駛於積雪或結冰的道路

配合路況將加力箱排檔桿排入「4H」或「4HLc」檔位，然後逐漸踩下油門踏板平緩起步。

備註

- 建議使用雪胎及/或雪鏈。
- 為了確保加裝雪鏈的情況下，防鎖死煞車系統（ABS）能夠正常運作，請以「4H」、「4HLc」或「4LLc」檔位行駛。
- 保持安全車距，避免緊急煞車及使用引擎煞車（降檔）。

注意

- 避免突然煞車、突然加速與急轉彎，否則會導致打滑及空轉。

行駛於沙地或泥濘道路

將加力箱排檔桿排入「4HLc」或「4LLc」檔位，然後逐漸踩下油門踏板平緩起步。
儘量保持固定的油門踏板力道，並以低速行駛。

注意

- 在沙地路面切勿強力或魯莽駕駛車輛。相較於一般路面，當行駛於這類崎嶇路面時，引擎與其他傳動系統組件都承受過度的張力，且可能會導致意外。
- 當車輛行駛途中有發生以下情況，請立即將車輛停至安全地點並遵照以下程序：
  - 溫度表指針接近過熱區。
    請參閱第 4-4 頁“ 引擎過熱” 單元。
  - 自動變速箱油溫度警告燈亮起。
    請參閱第 8-21 頁“ 自動變速箱油溫度警告燈亮起時” 單元。

警告

- 嘗試將車輛駛離受困位置時，確認車輛周圍區域人員及物體都已保持淨空。脫困的動作可能會導致車輛突然往前或往後衝，導致附近的人員受傷或物體損壞。

備註

- 避免突然煞車、加速與轉彎，否則會導致車輛卡住。
- 如果車輛受困在沙地或泥濘道路，通常以搖擺的動作就能脫困。有節奏地將排檔桿在「D」檔與「R」檔位之間來回移動，同時輕踩油門踏板。
- 建議輕拉手煞車拉桿，以部分的手煞車力量來控制車輛起步。
  在車輛脫困之後，別忘了放開手煞車。
- 如果一定要行駛於非常泥濘的路況，建議您使用雪鏈。因為難以判斷路況泥濘的程度且車輛可能會陷入太深，因此請以低速行駛。如果可以的話，在繼續行駛之前請下車檢查前方的路況。
- 行駛於海岸地區道路或已舖設防滑物質的道路會導致車輛生鏽，車輛行駛於此種道路後請儘速徹底清洗車輛。

爬陡坡

將加力箱排檔桿排至「4LLc」檔位以獲得最大的引擎扭力。

警告

- 請直線行駛，切勿嘗試橫越陡坡。
- 如果開始失去抓地力，稍微放開油門踏板然後左右來回輕輕地轉動方向盤以重新恢復足夠的抓地力。

備註

- 儘量選擇較少石頭或其他障礙物的平緩坡。
- 嘗試越過斜坡之前，請先徒步確認車輛可以克服此坡度。

下陡坡

將加力箱排檔桿排至「4LLc」檔位，利用引擎煞車(降檔) 然後慢慢往下行駛。

警告

- 避免以蛇行方式下陡坡。下陡坡時，儘量保持直線行駛。

備註

- 下陡坡時，如果因為發現障礙物而突然煞車，車輛可能會失控。在下陡坡之前，請先徒步確認路線。
- 下陡坡之前，必須選擇適當的檔位，下坡時避免換檔。
- 中華三菱汽車對於因駕駛人不當及魯莽駕駛車輛所引起的任何損害或傷害，不負任何責任。此處說明的所有車輛操作技術視駕駛人與其他參與當事人的技巧及經驗而有所不同，且以上指示的操作建議所衍生的任何失誤須自行承擔風險。

急轉彎

在低速以「4HLc」或「4LLc」檔位急轉彎時，轉向的感覺會有些不同，類似於煞車的作用。此稱之為轉向煞車，是由於四個輪胎與彎道的距離不同所導致。此為四輪驅動車輛的獨特現象。如果發生此現象，可將方向盤回正、或改為後輪驅動。

涉水

四輪驅動車輛並非皆具有防水功能。如果電路潮溼，就無法進一步駕駛車輛，因此若非絕對必要，請勿涉水。如果無法避免涉水，請採用下列步驟：

1. 嘗試涉水之前先檢查溪流深度與地理特性，且溪流淺灘的水必須夠淺才得以通過。
2. 從水深低於 70cm 的位置通過。
3. 將加力箱排檔桿排至「4LLc」檔位。
4. 以大約 5 km/h 的低速通過，避免濺起太大水流。

注意

- 切勿嘗試通過水深高於 70cm 的溪流。
- 涉水僅為緊急狀況所需，應避免長時間涉水。
- 在通過溪流之後，踩踏煞車確認其作用正常。如果煞車還是溼的且無法正常作用，請以慢速行駛同時輕踩煞車踏板使煞車乾燥。
  仔細檢查車輛各部位。

備註

- 當車輛涉水時水深超過 50cm，車內都已進水，建議您至中華三菱體系服務廠檢查車輛。
- 常涉水會縮短車輛的使用壽命，建議您應採取必要的措施來準備、檢查及維修您的車輛。

■ 行駛崎嶇路面之後的檢查與保養

車輛行駛於崎嶇道路之後，應確實執行以下的檢查與保養程序：

- 檢查車輛是否遭到石頭、砂礫等的損傷。
- 用水仔細清洗車輛。
  洗車後，以慢速行駛車輛同時輕踩煞車踏板使煞車乾燥。
  如果煞車仍然無法正常作動，建議您儘速檢查煞車。
- 清除附著在水箱散熱片的蚊蟲、乾草…等。
- 在涉水之後，務必至中華三菱體系服務廠檢查以下項目並採取必要措施。
  - 檢查煞車系統，必要時進行維修。
  - 檢查引擎、變速箱、加力箱及差速器油或潤滑油油位及濁度。如果機油或潤滑油已乳化，表示已遭到水汙染。應更換新的機油或潤滑油。
  - 潤滑傳動軸。
  - 檢查車輛內部。如果有發現進水，請將地毯烘乾。
  - 檢查頭燈。如果頭燈內有積水，建議您將水清乾。

■ 駕駛四輪驅動車輛的注意事項

輪胎與輪圈

由於驅動扭力可以傳輸到四個車輪，當車輛以四輪驅動模式行駛時，其性能主要受到輪胎狀態的影響。

請特別注意輪胎。

- 所有車輪都應安裝規定的輪胎。請參閱第 1-7 頁“ 輪胎與輪圈” 單元。
- 確認所有輪胎與輪圈的尺寸與型式都相同。
  必須更換其中一個輪胎或輪圈時，應整組更換。
- 當前後輪磨耗程度可看出明顯差異時，應將前後輪對調。

如果輪胎的磨耗不均，將難以發揮優越性能。請參閱第 2-16 頁“ 輪胎前後對調” 單元。

- 定期檢查輪胎充氣壓力。
- 如果胎壓不正確，在切換傳動模式時，加力箱齒輪可能會發出異音及震動。

⚠注意

- 務必使用相同尺寸、型式及廠牌且無磨耗不均的輪胎。
  使用不同尺寸、型式、廠牌或磨耗程度的輪胎，會造成過度負載，可能導致傳動系統損壞。

拖吊

如果必須拖車，建議您交由中華三菱體系服務廠或一般拖吊業者執行。

以下情況須使用全載式拖車來運輸車輛。

- 引擎會運轉，但車輛不會移動或發出異音。
- 檢查車輛底盤，確認是否有油類或某些液體洩漏。

只有在無法得到中華三菱體系服務廠或一般拖吊業者的拖吊服務時，才能依照第 4-28 頁“ 車輛拖吊” 單元說明小心拖吊車輛。

⚠注意

- 確實將加力箱排檔桿排至「2H」檔位。切勿在加力箱排檔桿排至「4H」、「4HLc」或「4LLc」檔位時以及任何車輪著地（型式 A 或 B）的情況下拖吊車輛。
  如此會造成車輛傳動系統損壞，或車輛與拖吊車分離以及發生意外事故。
  如果無法將加力箱排檔桿排至「2H」檔位或變速箱故障或受損，應如圖示以全載式拖車（型式 C 或 D）來運輸車輛。

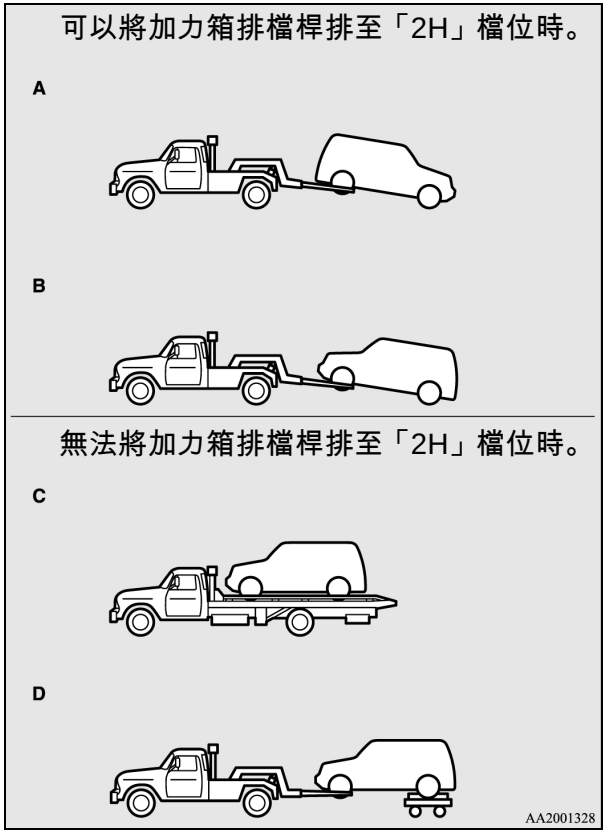

頂高四輪驅動車輛

⚠警告

- 車輛頂起時請勿發動引擎。
  著地的輪胎可能會轉動並可能導致車輛從千斤頂上翻落。

■ 煞車

煞車系統的所有零件與安全都是息息相關的。建議您依照保養手冊的規定，由三菱體系服務廠執行車輛定期保養。

⚠注意

- 避免重踩煞車的駕駛行為，且絕對不可在行駛中將腳放在煞車踏板上休息。
  這樣會導致煞車過熱與衰退。

煞車系統

煞車系統主要分成兩個煞車迴路。當假設其中一個煞車迴路失效時，另一個迴路仍可作用停住車輛。在此情況下，即使已將煞車踏板踩到底也需要用額外的力氣踩住煞車踏板。請儘速停車並檢修煞車系統。

詳細內容請參閱第 7-11 頁“ 煞車警告燈” 單元。

動力輔助煞車

動力輔助煞車使用泵浦加壓過的煞車油以提供煞車動力輔助。如果在行駛中煞車系統失效，煞車警告燈會亮起且蜂鳴器會持續響起。在此情況下，煞車可能無法正常運作。

如果蜂鳴器持續作響，請將車輛停放於安全位置，請聯絡中華三菱體系服務廠檢查煞車系統。

請參閱第 7-11 頁“ 煞車警告燈” 單元。

注意

- 輕踩煞車將車輛停至安全地點。急踩煞車或高速行駛可能會造成車身不穩。

備註

- 重複踩踏煞車踏板可能會點亮煞車警告燈、ABS 警告燈並作動煞車警示蜂鳴器。（ASTC 指示燈與主動式車身穩定控制功能 OFF 指示燈也會亮起。）正常應該在幾秒之後，警告燈會熄滅且蜂鳴器會停止作響。
- 在某些情況下，當引擎發動後的瞬間或重複踩踏煞車踏板，可能會聽到引擎室發出煞車裝置作動產生的聲音。此類聲音是正常的，無需理會。事實上，這表示相關的裝置作用正常。

警告

- 下坡滑行時，切勿將引擎熄火。車輛在行進中務必保持引擎運轉。
  如果在行駛中將引擎熄火，動力煞車輔助增壓器將停止作用，煞車力會減弱。
- 如果失去動力輔助或任一煞車油壓系統作用異常，請立即聯絡中華三菱體系服務廠檢查車輛。

警告燈

- 煞車系統故障時煞車警告燈就會亮起。請參閱第 7-11 頁“ 煞車警告燈” 單元。
- 配備後差速器鎖定的車輛，在後差速器鎖定作動時，會中止主動式車身穩定與循跡控制系統（ASTC）和防鎖死煞車系統（ABS）功能。當這些功能中止時，ASTC 指示燈、主動式車身穩定控制功能 OFF 指示燈、ABS 警告燈及煞車警告燈都會亮起。這不是故障現象。當後差速器鎖定解除時，這些燈就會熄滅並恢復功能。
  請參閱第 7-11 頁“ 煞車警告燈” 、第 8-45 頁“ ABS 警告燈” 、第 8-49 頁“ ASTC 指示燈” 、第 8-51 頁“主動式車身穩定控制功能 OFF 指示燈”單元。

煞車潮濕時

起動之後，立即以低速行駛來檢查煞車系統，尤其是煞車潮濕時，確認煞車是否正常。

在大雨中行駛、通過大水坑或是清洗車輛之後，煞車碟盤上可能形成一層水膜讓煞車無法正常運作。如果發生這種情況，請緩慢行駛並輕踩煞車踏板讓煞車乾燥。

下坡行駛

行駛於陡下坡時，排到低速檔利用引擎煞車的特點以防止煞車過熱是非常重要的。

⚠警告

- 切勿將任何物品放置在煞車踏板附近，或讓地毯滑到煞車踏板下，否則緊急狀況時，無法將煞車踏板踩到底。任何時候都必須確認煞車踏板可以順利操作，並且確認地毯確實固定在定位。

煞車來令片

- 在新車或安裝新的煞車來令片後，行駛初期之 200km 內，應盡量避免突然將煞車踩死。
- 碟式煞車在煞車來令片磨損到接近磨損限度時，利用安裝於煞車來令片上之裝置，產生金屬磨損(尖叫)聲，提供警示。若聽到此類聲音時，即表示需至服務廠更換新的煞車來令片。

⚠注意

- 在駕駛中，如果來令片已超過磨損限度而仍未更換時，即可能會造成煞車困難並會發生意外。

■ 煞車輔助系統（BAS）

煞車輔助系統是輔助駕駛在緊急煞車狀況時，提供最佳的煞車力。
當煞車踏板急速踩下時，可提供比一般時候更大的煞車力量。

⚠注意

- 煞車輔助系統，無法提供超過煞車性能的煞車力量。駕駛車輛時，請保持適當的距離，不要過度依賴煞車輔助系統。

備註

- 當煞車輔助系統作動，會維持最佳煞車力量，即使輕放煞車踩板時。
  要停止作動，只要完全放開煞車踏板即可。
- 當煞車輔助系統作動時，會感到煞車踏板有反作用力，並連帶有作動聲，而車身及方向盤會感到些許振動，是正常的。
- 當防鎖死煞車系統（ABS）警告燈亮時，煞車輔助系統將不會正常作用。

■ 防鎖死煞車系統（ABS）

不同環境的狀況會影響煞車系統之作用。當於雪地、結冰路面、或油、水等覆蓋之路面突然煞車時，車輛可能會打滑。在此情形下，方向控制及煞車能力會降低且煞車距離會增長。車輛亦可能會造成無法控制之打滑情形。
ABS 系統是車子在煞車時，預防車輪的鎖死，以保持方向的穩定性，確保控制能力並最佳的煞車力量。

行駛建議

- 雖然配備 ABS 系統的車，煞車距離要比沒有配備的來得短，但仍需視路況和其他因素的不同而不同，故開車時，仍請務必和前車維持一定的距離。同時在下列情形中，配備 ABS 比沒配備 ABS 車輛所需之煞車距離反而較長，所以在這些路況下行駛時，務必要減速慢行。
  - 行駛於砂地或被雪覆蓋之路面。
  - 安裝雪鏈行駛時。
  - 行駛於有許多坑洞或高低起伏不平之路面。
  - 行駛於崎嶇或其他不平路面。
- 為了確保防鎖死煞車系統（ABS）作用正常，當安裝雪鏈時，請以“ 4H”、“ 4HLc” 或“ 4LLc” 模式行駛。

- ABS 並不僅於緊急煞車時才作動，當行駛過人孔蓋、修路時舖設之鐵板、有高低段差之路面、路面標誌或其他使車輪抓地力變差之路面時，系統有可能會作動，以避免車輪鎖死。
- 當 ABS 系統作動時，會感覺到煞車踏板處之脈動，且會聽到一獨特之異音，另外亦會覺得踏板踩下之阻力增大。在此情形，請持續用力地踩下踏板，讓 ABS 系統作動，不可踩放踏板，以免降低煞車能力。
- 當起動引擎，ABS 系統自我檢測時，可能會聽到來自引擎室的聲音或是感到煞車踏板有震動，是正常的。
- 當車速大約高於 10km/h 以上 ABS 系統會作動，而車速低於 5km/h 時，ABS 系統不會作動。

⚠注意

- 即使煞車防鎖死系統也無法預防車輛移動中自然的物理特性，而無法避免來自超速轉向、未保持行車距離或打滑所造成的意外。故仍應隨時提醒駕駛者在這些狀況下，隨時注意判斷車速和煞車間的正確性。
- 為避免 ABS 失效，使其能正常之作用，應確認所有車輪之輪胎尺寸及規格皆相同。
- 不可安裝非中華三菱正廠之防滑差速器，以避免使 ABS 無法正常作用。

ABS 警告燈

當點火開關轉至「ON」位置時，ABS 警告燈會亮起，然後在幾秒鐘後就會熄滅。

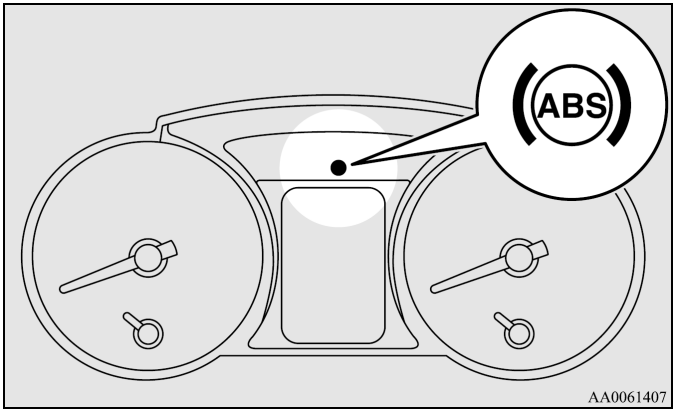

⚠注意

- 車輛起動後，如果警告燈一直亮著或未亮起，表示 ABS 無作用且只有標準煞車系統在運作。（在此情況下，標準液壓煞車系統仍有作用。）建議您儘速檢查車輛。

備註

- 重複地踩踏煞車踏板可能會點亮煞車警告燈、ABS 警告燈並作動煞車警示蜂鳴器。（ASTC 指示燈與主動式車身穩定控制功能 OFF 指示燈也會亮起。）正常應該在幾秒之後，警告燈會熄滅且蜂鳴器會停止。
- 配備後差速器鎖定的車輛，在後差速器鎖定作動時，會中止主動式車身穩定與循跡控制（ASTC）和防鎖死煞車系統（ABS）功能。當這些功能中止時，ASTC 指示燈、主動式車身穩定控制功能 OFF 指示燈、ABS 警告燈及煞車警告燈都會亮起。這不是故障現象。當後差速器鎖定解除時，這些燈就會熄滅並恢復功能。
  請參閱第 7-11 頁“煞車警告燈”、第 8-49 頁“ASTC 指示燈”、第 8-51 頁“主動式車身穩定控制功能 OFF 指示燈”單元。

若 ABS 警告燈於行駛中亮起

當只有 ABS 警告燈亮起

- 由於急踩煞車時，車輛有可能會變得不穩定，故請平順的踩下煞車、勿高速行駛，然後將車停放於安全處所。
  重新起動引擎，並於行駛幾分鐘後，檢查警告燈是否熄滅。若於行駛中，警告燈維持熄滅，則表示系統正常。然而，若警告燈沒有熄滅，或於行駛中再度點亮，請儘速至中華三菱體系服務廠檢修。
- 在使用跨接方式起動引擎後，若於電瓶未充滿電，便嘗試開動車輛，則引擎運轉將會不順，且 ABS 警告燈會持續點亮，以提醒駕駛者，此時車輛不應開動。
  此種情形是因電瓶電量不足所造成，並非機件不正常所致。若遇此情形時，請於電瓶充滿電後再開車。

若 ABS 警告燈及煞車警告燈同時亮起

- ABS 與煞車力分配功能失效，會造成煞車不穩定，避免重踩煞車及高速行駛，請將車輛停放於安全的地方，並儘速聯絡中華三菱體系服務廠檢修。

行駛過下雪路面

在雪地開車前，會先清除車輪四周的積雪或是冰。當清除時，請小心不要損壞了每一個輪子上的 ABS 輪速感知器（A）。

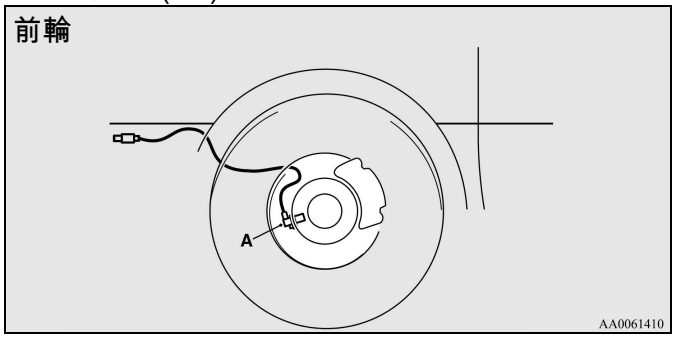

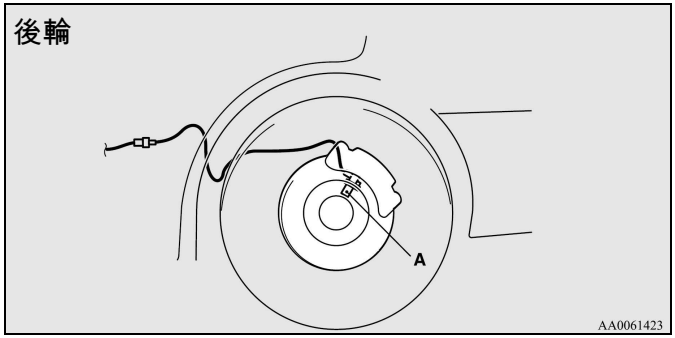

■ 動力轉向系統

動力轉向系統是靠引擎的動力來驅動，用來輔助方向盤轉動的力量。

當引擎熄火時，動力轉向系統就沒有作用，因此需要用更大的力量來轉動方向盤。拖吊車輛時應特別牢記。行駛中切勿將引擎熄火。

⚠警告

- 當車輛行駛中，不可將引擎熄火，若將引擎熄火，會造成轉向困難，而造成意外發生。

⚠注意

- 請勿將方向盤轉到底（向左或向右）超過 10 秒鐘，如此會損壞動力轉向系統。

■ 主動式車身穩定與循跡控制（ASTC）

主動式車身穩定與循跡控制（ASTC）全面控制防鎖死煞車系統、主動式車身穩定控制功能及主動式循跡控制功能以維持車輛的穩定性與循跡性。請參考防鎖死煞車系統、主動式車身穩定控制功能及主動式循跡控制功能相關章節的頁面。

防鎖死煞車系統（ABS）→ 第 8-44 頁
主動式車身穩定控制功能 → 第 8-50 頁
主動式循跡控制功能 → 第 8-52 頁

注意

- 請勿過度依賴 ASTC。即使 ASTC 作用時，能確保車輛穩定性的程度也有限，魯莽的駕駛行為可能會導致意外事故，務必小心駕駛並注意路況。
- 請務必於四個車輪上使用相同規格型式及尺寸的輪胎。否則可能會導致 ASTC 無法正常運作。

備註

- 以下情況可能會從引擎室發出作動聲，該聲音與 ASTC 的作用檢查有關。此時如果踩下煞車踏板，會感覺到震動，這不是故障現象。
  - 當點火開關轉至「ON」位置時。
  - 引擎發動後車輛行駛一段時間時。
- ASTC 作動時，會感覺到車身震動或聽到引擎室發出一種嘎嘎聲，這表示系統在正常運作中，這不是故障現象。
- 防鎖死煞車系統警告燈亮起時，ASTC 就無作用。
- 配備後差速器鎖定的車輛，在後差速器鎖定作動時，會中止 ASTC 和 ABS 功能。當這些功能中止時，ASTC 指示燈、主動式車身穩定控制功能 OFF 指示燈、ABS 警告燈及煞車警告燈都會亮起，這不是故障現象。當後差速器鎖定解除時，這些燈就會熄滅並恢復功能。
  請參閱第 7-11 頁“ 煞車警告燈” 、第 8-45 頁“ ABS 警告燈” 、第 8-51 頁“ 主動式車身穩定控制功能 OFF 指示燈” 。

ASTC 指示燈

ASTC 指示燈表示主動式車身穩定控制功能與主動式循跡控制功能的作用狀態。詳細內容，請參閱車主手冊的相關章節。

主動式車身穩定控制功能指示燈 → 第 8-51 頁
主動式循跡控制功能指示燈 → 第 8-52 頁

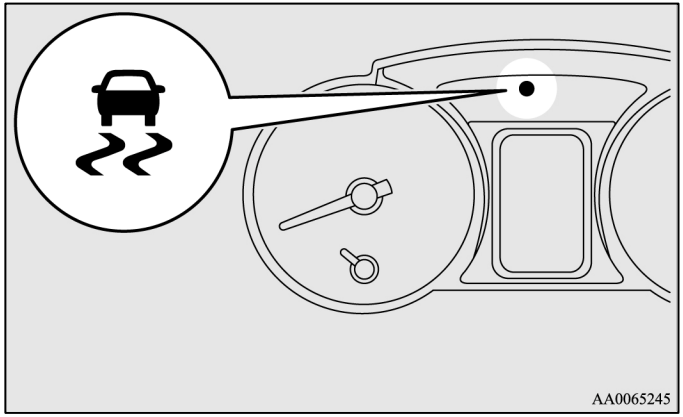

ASC OFF 開關

當點火開關轉至「ON」位置時，即自動啟動主動式車身穩定控制功能。您可以在車輛靜止時，按下 ASC OFF 開關解除本系統。

要重新啟動主動式車身穩定控制功能，請再按一次 ASC OFF 開關。建議您平常應啟動主動式車身穩定控制功能。

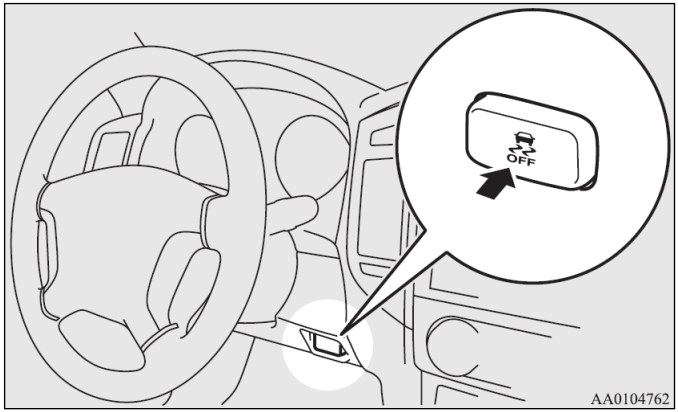

⚠注意

- 為了安全起見，請在車輛靜止狀態時操作 ASC OFF 開關。

駕駛要領

當車輛以加力箱排檔桿在「2H」、「4H」或「4HLc」檔位要駛離泥濘、沙地或鬆軟雪地時，會發現在踩下油門踏板時由於 ASTC 的作用而阻止引擎轉速提升。如果發生此現象且車輛仍然受困，請將加力箱排檔桿排入「4LLc」檔位或關閉主動式車身穩定控制開關。車輛就能輕易脫困。(主動式循跡控制功能的煞車控制仍然作用中，以避免關閉 ASC OFF 開關或選擇「4LLc」檔位時車輪空轉。)

備註

- 如果已解除主動式車身穩定控制功能，在車速提升到 120 km / h 時，就會自動啟動主動式車身穩定控制功能。之後要停止主動式車身穩定控制功能，請先停車再按一次 ASC OFF 開關。

主動式車身穩定控制功能

主動式車身穩定控制功能的設計有助於在濕滑路況或急轉彎時維持車身的控制。其作用須藉由控制引擎的動力輸出與各車輪的煞車。

備註

- 當加力箱排檔桿在「4LLc」檔位時，主動式車身穩定控制功能是無作用的。
  當加力箱排檔桿在「2H」、「4H」或「4HLc」檔位且主動式車身穩定控制功能作用時，將加力箱排檔桿排至「4LLc」檔位就會使主動式車身穩定控制功能自動解除。
- 配備後差速器鎖定的車輛，在後差速器鎖定作動時，主動式車身穩定控制功能是無作用的。

主動式車身穩定控制功能指示燈

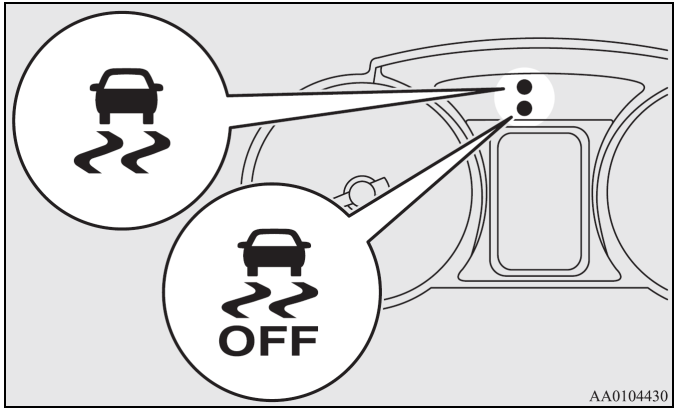

主動式車身穩定控制功能指示燈

主動式車身穩定控制功能 OFF 指示燈

當點火開關轉至「ON」位置時，該指示燈會亮起，且會在幾秒鐘後熄滅。

當點火開關轉至「ON」位置時，如果指示燈持續亮著或未亮起，建議您檢查車輛。

主動式車身穩定控制功能作用時，指示燈閃爍。

藉由以下操作以解除主動式車身穩定控制功能，而指示燈會亮起。

- 按下 ASC OFF 開關解除本系統。
- 將加力箱排檔桿排至「4LLc」檔位。

⚠注意

- 當指示燈閃爍時，表示主動式車身穩定控制功能正在作用中，表示路面是溼滑的或車輛的車輪過度空轉。如果發生此情況，請以較小油門減速行駛。
- 如果此裝置故障，ABS 警告燈或及指示燈會亮起以警告駕駛人。請將車輛停至安全的位置，然後將引擎熄火。然後再次發動引擎並檢查 ABS 警告燈或及指示燈是否熄滅。
  如果在引擎發動後 ABS 警告燈或及指示燈一直亮著，建議您回中華三菱體系服務廠檢查車輛。

備註

- 在接回電瓶電纜線之後立即行駛，指示燈會亮起且主動式車身穩定控制功能將停止作用。如果已行駛車輛且指示燈熄滅，主動式車身穩定控制功能就會開始作動。
  如果指示燈又亮起或即使未拆開電瓶電纜線而指示燈也亮起，原因可能是電瓶電壓不足或其他問題，建議您回中華三菱體系服務廠檢查車輛。

主動式循跡控制功能

主動式循跡控制功能藉由自動控制引擎的動力輸出與作動煞車來維持在濕滑路面上的循跡性，以避免驅動輪空轉。

當點火開關轉至「ON」位置時，即自動啟動主動式循跡控制功能。

注意

- 由於在濕滑路面上連續地煞車控制，將使煞車系統溫度異常升高，此時蜂鳴器會間歇響起以警告駕駛人。如果不理會蜂鳴器的警告繼續行駛，煞車系統的溫度繼續升高，指示燈會亮起且警告蜂鳴器會連續響 3 秒，然後暫停主動式循跡控制功能的作用以保護煞車系統。（不會影響車輛的正常運作。）如果已停車且指示燈熄滅，主動式循跡控制功能就會重新作動。

主動式循跡控制功能指示燈

當點火開關轉至「ON」位置時，指示燈（1）會亮起，且會在幾秒後熄滅。

當點火開關轉至「ON」位置時，如果指示燈持續亮著或未亮起，建議回中華三菱體系服務廠檢查車輛。

當主動式循跡控制功能作用時，主動式循跡控制功能指示燈（1）會閃爍且負責防止車輪（2）空轉控制的指示燈也會閃爍。

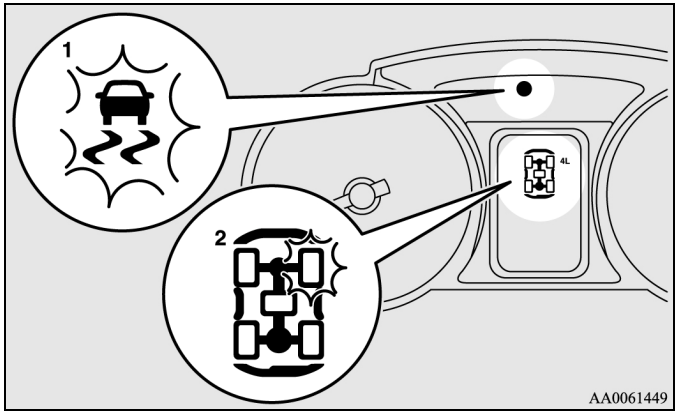

指示範例：主動式循跡控制功能控制右前輪。

備註

- 當主動式車身穩定控制功能故障時，及指示燈會亮起。因此，主動式循跡控制功能的指示會受到限制而閃爍負責防止車輪（2）空轉控制的指示燈。

注意

- 如果車輛在點火開關轉至「ON」位置且利用只有前輪或後輪離地的方式拖吊，主動式循跡控制功能可能會作用而造成意外。以前輪離地的方式拖吊車輛時，請將點火開關保持在「LOCK」或「ACC」位置。以後輪離地的方式拖吊車輛時，請將點火開關保持在「ACC」位置。
請參閱第 4-28 頁“ 車輛拖吊” 單元。

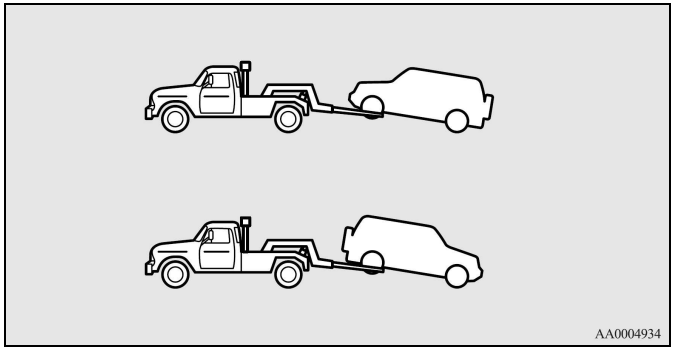

■ 定速控制

定速控制是一種自動的車速控制系統，可保持設定的車速。它可在 40 km/h 或以上的車速時啟動。

注意

- 當您不想要以設定的車速行駛時，請關閉定速控制以策安全。
- 當行駛狀況不容許您以相同車速行駛時，例如在交通擁塞或強風、結冰、雪地、潮濕、濕滑的道路上或陡下坡時，切勿使用定速控制。
- 請勿將排檔桿排入「N」檔位。否則引擎將會超轉且可能造成損壞。

備註

- 在上坡或下坡時，定速控制可能無法讓您保持恆定的車速。
- 在上陡坡時車速會降低。如果想保持在設定的車速，您可能必須使用油門踏板。
- 在下陡坡時，車速會增加而超過設定車速。您必須使用煞車踏板來控制車速。因此，定速行駛便會被解除。

定速控制開關

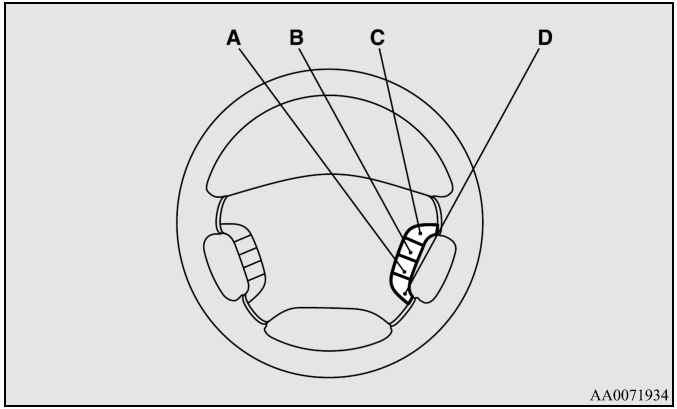

A- 「ON OFF」開關
用於開啟和關閉定速控制
B- 「COAST SET」開關
用於降低設定的車速以及設定想要的車速
C- 「ACC RES」開關
用於提高設定的車速以及回復到原先的設定車速
D- 「CANCEL」開關
用於解除設定車速行駛

備註

- 操作定速控制開關時，請正確地按下定速控制開關。如果同時按下兩個或兩個以上的定速控制開關時，則設定車速行駛會自動地解除。

啟動定速

1. 點火開關在「ON」位置時，按下「ON OFF」開關（A）以開啟定速控制。儀錶上的「CRUISE（定速）」指示燈會亮起。

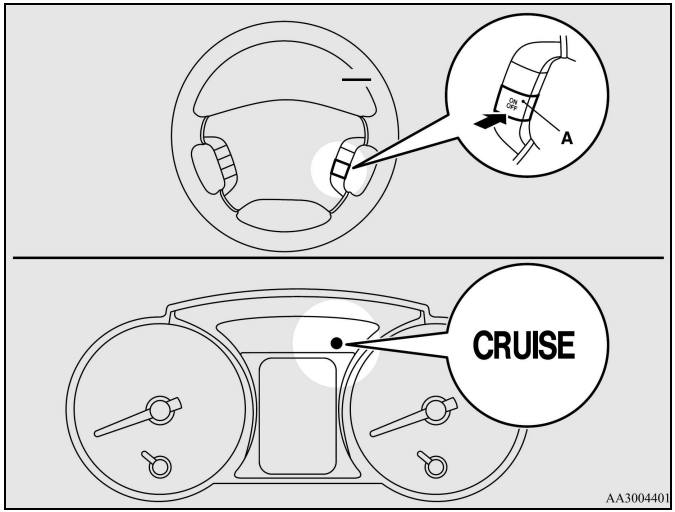

備註

- 如果當點火開關轉至「LOCK」或「ACC」位置時開啟定速控制，則在下一次發動引擎時會自動開啟定速控制。「CRUISE（定速）」指示燈也會亮起。
- 如果電瓶電壓不足，則定速控制的記憶資料可能會被清除。
  因此，「CRUISE（定速）」指示燈在您再次發動引擎時可能不會亮起。
  若發生此狀況時，再次壓下「ON OFF」開關以開啟定速控制。

2. 「CRUISE（定速）」指示燈亮起時，將車輛加速或減速至想要的車速，然後按一下「COAST SET」開關（B）。車輛會維持想要的車速。

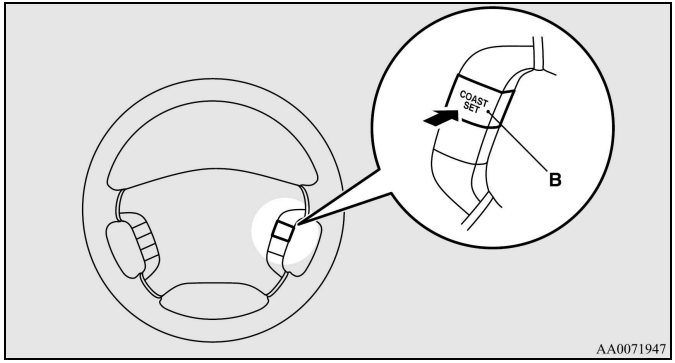

備註

- 當釋放「COAST SET」開關時，該車速將會被設定

增加設定車速

有兩種增加設定車速的方法。

「ACC RES」開關

當以定速行駛時，按住「ACC RES」開關（C），則車速會逐漸地提高。

當達到想要的車速時，放掉此開關，即設定好新的巡航速度。

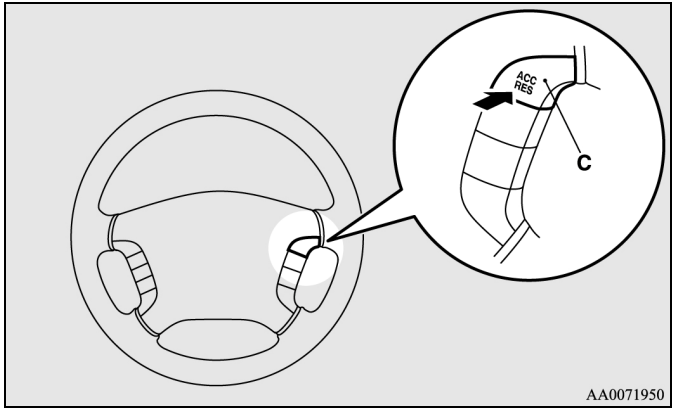

想要稍微地提高車速時，可按一下「ACC RES」開關，每按一次開關，車速就會增加約 1.6 km / h。

油門踏板

當以定速行駛時，使用油門踏板來到達想要的車速，然後按下「COAST SET」開關（B）並瞬間放掉此開關，即可重新設定想要的巡航速度。

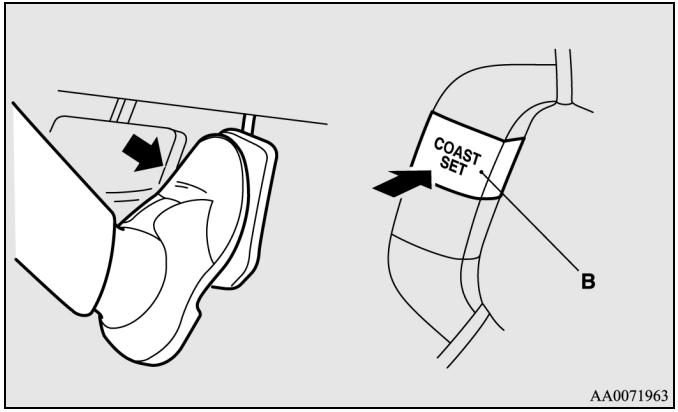

降低設定車速

有兩種降低設定車速的方法。

「COAST SET」開關

當以定速行駛時，按住「COAST SET」開關（B），則車速會逐漸地減慢。

當達到想要的車速時，放掉此開關，即設定好新的巡航速度。

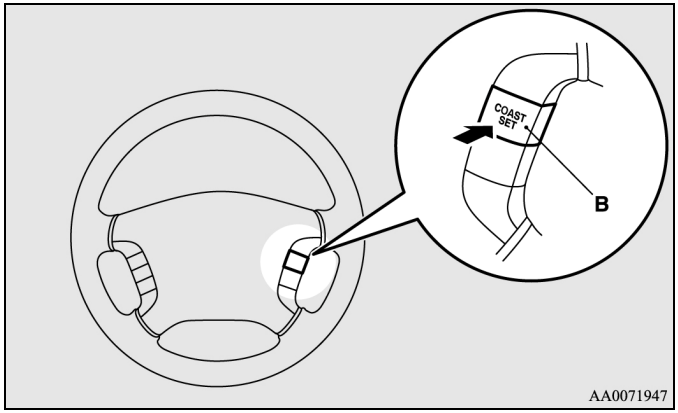

想要稍微地降低車速時，可按一下「COAST SET」開關，每按一次開關，車速就會降低約 1.6 km / h。

煞車踏板

當以定速行駛時，使用煞車踏板來解除定速控制，然後按下「COAST SET」開關（B）並瞬間放掉此開關，即可重新設定想要的巡航速度。

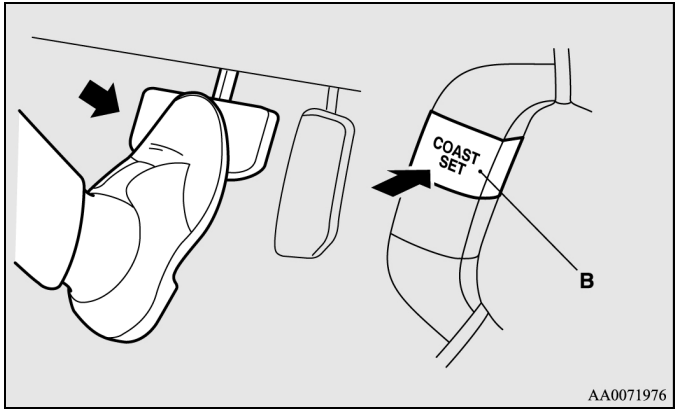

暫時地增加或降低車速

暫時地增加車速

如同平常一般踩下油門踏板。當釋放踏板時，即可回復到原設定的車速。

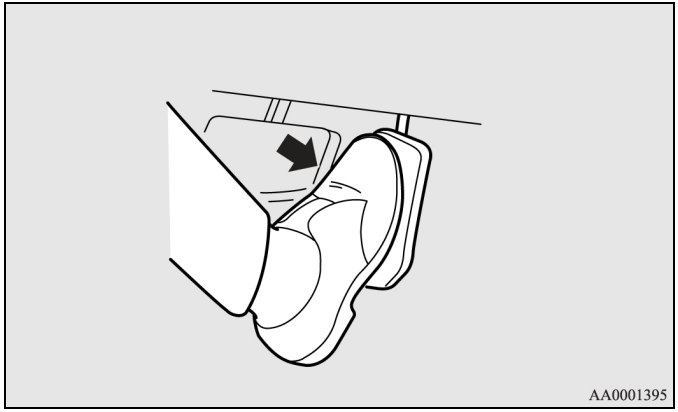

暫時地降低車速

踩下煞車踏板以降低車速。之後按下「ACC RES」開關（C），即可回復原先設定的車速。
請參閱第 8-59 頁的「回復設定車速」。

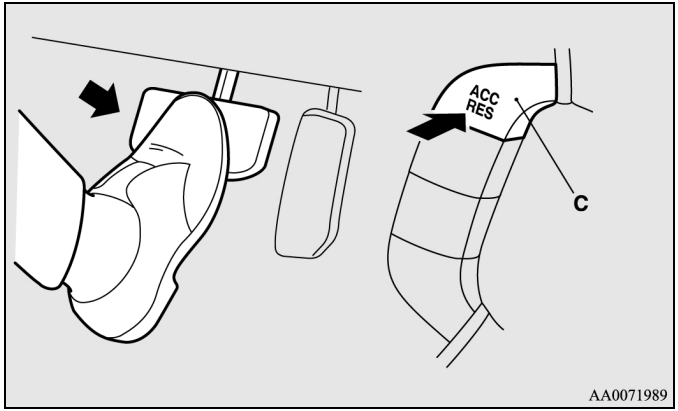

解除啟動

定速行駛可依下述的方式來解除：

- 按下「ON OFF」開關（A）（定速控制將會被關閉。）
- 按下「CANCEL」開關（D）。
- 踩下煞車踏板。

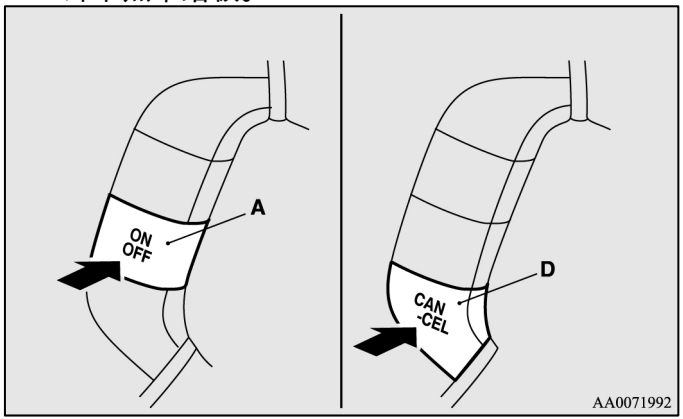

下列任一種方式都可將定速行駛自動地解除。

- 因上坡等原因，而使車速放慢至比設定的車速低 15 km / h 或以上時。
- 當車速放慢至 40 km / h 或以下時。

- 主動式車身穩定與循跡控制（ASTC）開始作用時。
  請參閱第 8-48“ 主動式車身穩定與循跡控制（ASTC）” 單元。

⚠警告

- 自排車輛雖然換檔至「N」檔位時，會解除定速行駛，但是在行駛中，切勿將排檔桿排入「N」檔位。
  否則將沒有引擎煞車，並且導致嚴重意外事故。

定速行駛也可依下述的方式來解除：

- 當引擎轉速上升且接近轉速表紅線區時（轉速表刻度的紅色部位）。

⚠注意

- 在上述所列以外的情況，如果定速行駛自動被解除，則系統可能有故障。
  按下「ON OFF」開關以關閉定速控制，並將此系統交由中華三菱體系服務廠做檢查。

回復設定車速

如果是以第 8-58 頁“ 解除啟動” 所敘述的狀況解除設定車速行駛時，您可以在以 40 km / h 或更高的車速行駛時，按下「ACC RES」開關（C）來回復原先設定的車速。

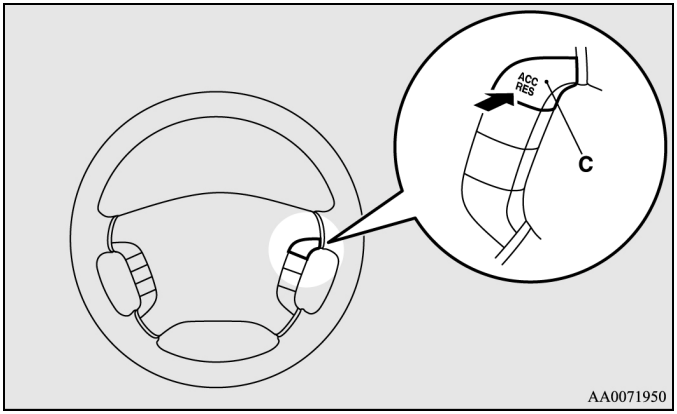

但是在下述任一的狀況下，無法利用開關恢復原先設定的車速。在這些情況下，請再次執行車速設定程序：

- 按下「ON OFF」開關時。
- 點火開關關閉時。
- 「CRUISE（定速）」指示燈熄滅時。

■ 倒車雷達

當車輛倒車時倒車雷達會作用，倒車雷達使用轉角與後方感知器，偵測後方障礙物與並以蜂鳴聲響警告駕駛，提醒車輛至障礙物大約距離。

⚠注意

- 倒車雷達用來輔助駕駛倒車時判斷車輛距離後方障礙物大約距離，倒車雷達有一定的偵測範圍，有些障礙物可能無法偵測並警告，倒車時，請不要太過依賴倒車雷達系統，並請注意倒車時車輛後方狀況。
- 倒車前請先目視確定車輛後方狀況，確定安全無虞後再倒車。

邊角感知器 / 後方感知器

後保險桿左右兩側配置邊角感知器（A），備胎蓋上配置後方感知器（B）。

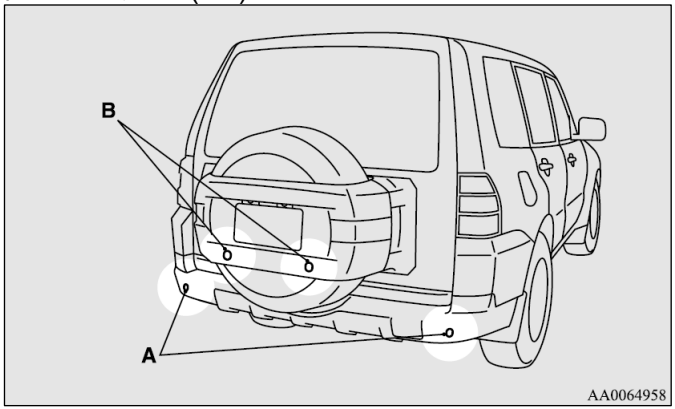

偵測範圍

轉角感知器及後方感知器偵測範圍如下圖所示，因後方感知器配置於備胎蓋上，感知器無法偵測太低的障礙物，而邊角感知器也無法偵測保險桿下方的障礙物，倒車時，請先確定車輛後方狀況再倒車。

有效偵測範圍

邊角感知器偵測距離大約 50cm（A），後方感知器偵測距離大約 150cm（B）。

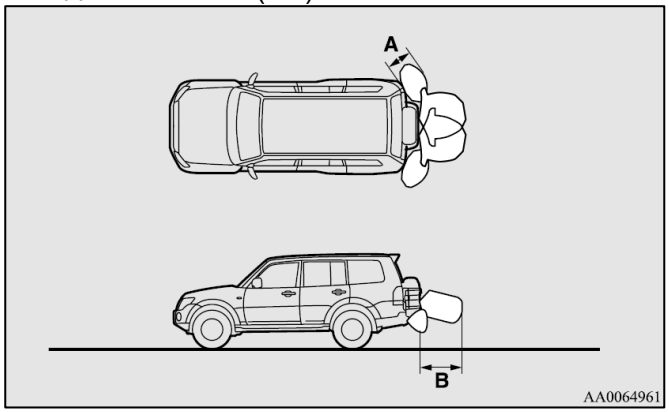

備註

- 若後保險桿及備胎蓋受到撞擊，可能造成倒車雷達損壞，為確認功能正常，請至中華三菱體系服務廠檢修。
- 倒車雷達無法感知太低的障礙物，部份障礙物可能僅於車輛倒車初期有偵測警告。

注意

- 倒車雷達在下列狀況下可能無法作用。
  - 倒車雷達被冰、雪或是汙泥遮蓋。
  - 倒車雷達被凍結。
  - 倒車雷達被雜訊干擾。
  - 倒車雷達過熱或是過冷。
  - 倒車雷達被帆布覆蓋住。
  - 車輛行駛於崎嶇路面。
  - 車輛距離障礙物太近。
  - 倒車雷達被東西遮住。
- 倒車雷達可能無法偵測下列狀況。
  - 太細的障礙物，如繩子。
  - 會吸收雷達波的障礙物，如雪。
  - 障礙物傾斜或有斜角。
  - 太光滑的障礙物，如玻璃。
  - 太低的障礙物，如石頭。

備註

- 當周遭有其他噪音影響倒車雷達超音波接收時，倒車雷達蜂鳴器警示音會聽起來較一般警示音低，這並不是故障。當噪音消失後系統即回復正常。

倒車電達開關

使用倒車雷達，請將點火開關打開（ON），排檔桿排入 R 檔位即可。

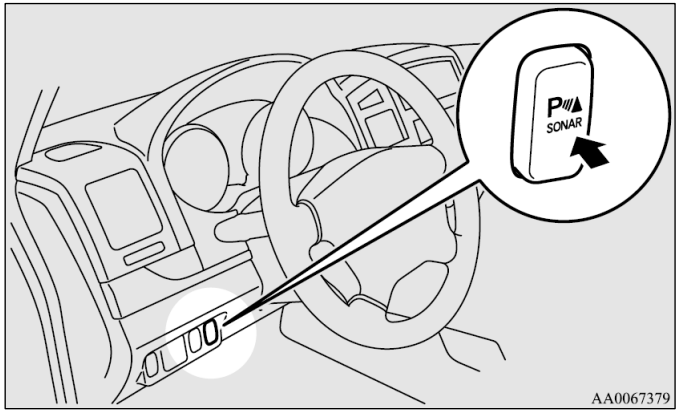

關閉倒車雷達可按“ SONAR” 開關。此時“ SONAR OFF” 指示燈會亮起，表示倒車雷達關閉。

若倒車雷達系統故障時，指示燈會閃爍，請參閱第 8-63 頁“ SONAR OFF 指示燈” 單元。

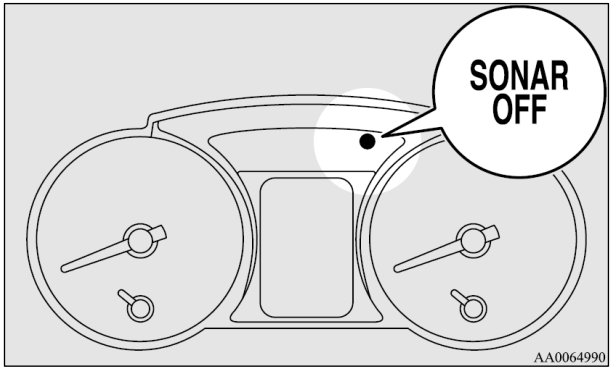

關閉後如想開啟倒車雷達時，再按一次“ SONAR” 開關，倒車雷達開始作動，而“ SONAR OFF” 指示燈會熄滅且蜂鳴器響一聲。

備註
● 當鑰匙開關轉至“ ON” 位置時“ SONAR OFF” 指示燈會閃爍一次（蜂鳴器無響聲）。

當倒車雷達偵測到障礙物時，蜂鳴器會發出聲響。

障礙物警告

車輛後方有障礙物時，電達蜂鳴警告聲，會提醒車輛距障礙物大約距離。

邊角感知器偵測區域

車輛至障礙物的距離	警告蜂鳴循環
約 50~40 公分	間歇
約 40~20 公分	快速間歇
約 20 公分以內	持續

後感知器偵測區域

車輛至障礙物的距離	警告蜂鳴循環
約 150~80 公分	間歇
約 80~40 公分	快速間歇
約 40 公分以內	持續

⚠注意

- 警告距離是供參考用，警告距離可能會因外在的環境，如溫度，溼度或是障礙物的型狀而造成警告改變。

“SONAR OFF”指示燈

倒車雷達故障時，“ SONAR OFF” 指示燈會閃爍，並且警告蜂鳴器會響起大約 5 秒，當蜂鳴器停止，指示燈仍會持續閃爍，直到倒車雷達修復正常。請至中華三菱體系服務廠檢修。

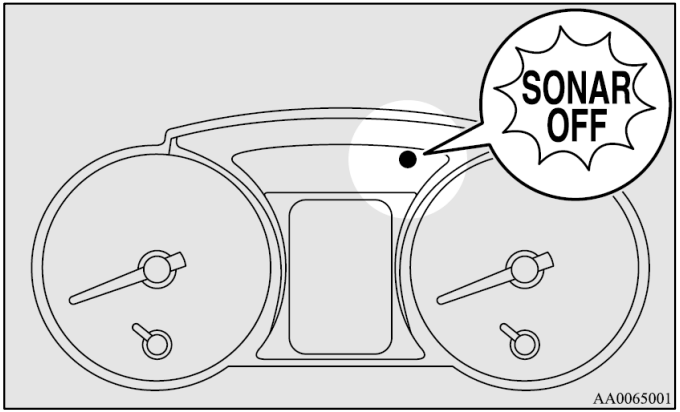

■ 載運貨物

載運貨物注意事項

⚠注意

- 當載運貨物時，請注意下列事項：
  - 請將貨物或行李裝於後行李箱空間。
  - 裝載貨物或行李時，請注意貨物或行李的重量與平衡。
  - 不可將貨物或行李放置於中控台及前座及後座椅上。
  - 載運的貨物或行李不可高於椅背上緣，並且確認車輛行駛中貨物或行李不會移動，因貨物太高除後方視線被阻擋外，如果突然煞車會造成貨物往前拋，而導致嚴重的意外事故或傷害。

車頂架裝載

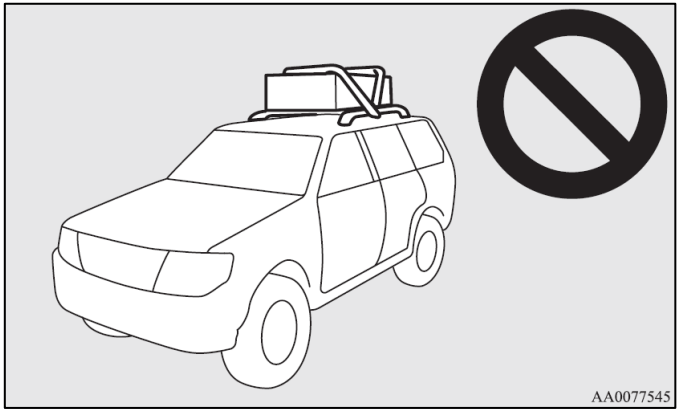

⚠注意

- 禁止使用車頂架載運貨物行李，因會造成車輛重心改變，導至事故發生。